S-74-18

Diffuseur linéaire

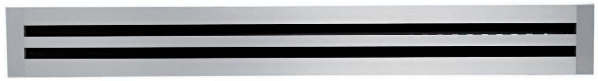

Description du produit

Diffuseur linéaire,
S-74-18, nº de fentes, longueur _ mm et largeur de fente 18 mm avec déflecteurs réglables individuellement pour soufflage horizontal ou vertical. Plénum de raccordement latéral en tôle d'acier et registre d'équilibrage incorporé dans le diffuseur. Profils en aluminim extrudé. Finition en aluminium anodisé ou peinture RAL à définir. Hauteur d'installation recommandée entre 2,5 et 4 m.

Fixations

PF. Plénum fixe nu, à raccordement latéral, en tôle d'acier galvanisé.
PFA. Plénum fixe isolé, à raccordement latéral, en tôle d'acier galvanisé.
PD. Plénum nu, démontable par étriers mobiles, raccordement latéral, en tôle d'acier galvanisé.
PDA. Plénum isolé,démontable par étriers mobiles, raccordement latéral, en tôle d'acier galvanisé.
PC. Plénum nu, démontable par clips, raccordement latéral, en tôle d'acier galvanisé.
PDA. Plénum isolé, démontable par clips, raccordement latéral, en tôle d'acier galvanisé.
PM. Étriers de montage.

Autres modèles

S-72-18. Diffuseur linéaire sans registre d'équilibrage.
S-71-18. Diffuseur linéaire sans registre d'équilibrage et sans déflecteurs pour la reprise.
S-72/74 -18 - Plaque. Diffuseur linéaire intégré sur plaque dimensions LxH mm, pour dalle de faux plafond.
S-72-18-18. Diffuseur linéaire sans registre d'équilibrage et avec profil externe étroit de 18 mm.
S-72-21-18. Diffuseur linéaire avec largeur de fente 21 mm, sans registre d'équilibrage et profil externe 18 mm.

Remarque: possibilité de fournir pièce d'angle.

Dimensions génériques

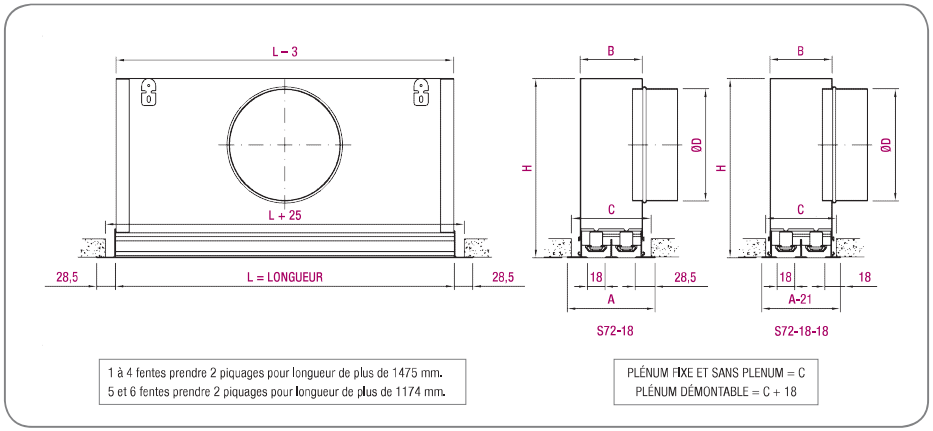

Nº fentes	A	B	C	Ø D	H
1	75	40	66	124	225
2	111	76	102	159	275
3	147	112	138	199	325
4	183	148	174	199	325
5	219	184	210	249	375
6	255	220	246	249	375

Unité mm

Tableau de sélection

Nb fentes	Dimensions	Q (m³/h)	L_{wA} [dB(A)]	ΔP_t (Pa)	X (m)	V_k(m/s)
1	1000	80	24	10	1,5	2,2
		100	32	18	2,0	2,9
		140	40	33	2,6	3,8
2	1000	130	24	10	1,7	1,8
		170	32	18	2,3	2,4
		230	40	32	3,1	3,2
3	1000	170	24	9	1,9	1,6
		230	32	16	2,5	2,1
		300	40	29	3,3	2,8
4	1000	200	24	7	1,9	1,4
		260	32	12	2,5	1,8
		350	40	21	3,3	2,4

SYMBOLES

Q (m³/h): Débit d'air.
L_{wA} [dB(A)]: Puissance acoustique.
ΔP_t (Pa): Perte de charge.
X (m): Portée horizontale de la veine d'air pour une vitesse en zone occupée de 0,25 m/s, saut thermique ΔT = 0 ºC (conditions isothermes) et hauteur de l'installation 3 m.
V_k (m/s): Vitesse effective.