PKI-R-EI90S- . . .-K1-0

Numéro prod.

Description

Clapet coupe-feu avec moteur 24V

Généralités
Les clapets coupe-feu de Systemair sont prévus pour être installés en tant que barrière contre le feu sur des conduites aérauliques devant être installées à l'endroit où le conduit passe par un cloisonnement coupe-feu. En cas d'incendie, les clapets coupe-feu fonctionnent comme une barrière et, pendant le temps prévu, empêchent la propagation du feu par la conduite aéraulique.
Les clapets coupe-feu Systemair satisfont aux normes européennes les plus récentes EN1366-2 et EN13501-3. Tous les clapets sont conçus et certifiés pour la conformité d'exécution d'EI-S.

Design
- Les boîtiers des clapets coupe-feu sont fabriqués en tôle galvanisée (modèle spécial en acier chromé sur demande)
- Autres positions de moteur (voir dimensions) sur demande
- Le volet est en silicate de calcium (sans amiante)
- La durée de la résistance au feu est de 90 minutes
- Diamètre de 100 - 1000 mm
- Entraînement BLF avec rappel par ressort
- Coupe-circuit thermique BAE
- Version 24 volts appropriée pour système THC ou BKS (accessoire)

Fonction
Le clapet coupe-feu est équipé d'un servomoteur, pour la fermeture du volet sur ordre du système de commande du bâtiment ou du signal du fusible thermoélectrique. Tous les volets coupe-feu avec servomoteur sont équipés de manière standard d'un fusible thermoélectrique qui déclenche le servomoteur dès que la température de 72 °C (avec ± 1,5°C d'écart) est atteinte et ferme le volet en 60 secondes.

Conditions de fonctionnement
Les clapets coupe-feu sont prévus pour être utilisés dans un environnement protégé des intempéries. Dans les installations de conditionnement d'air, dans lesquelles l'air est réparti sans apport mécanique ou chimique, dans les conditions de fonctionnement suivantes :
- Vitesse max. du flux d'air 12 m/s
- Humidité de l'air relative max. 90 %
- Plage de température de -20 à +65 °C

Certificats
- Homologation VKF N° Z18527 (pour parois de construction dures et légères)

Dimensions

Standard: Position de moteur à droite (0°), ouverture de révision en bas

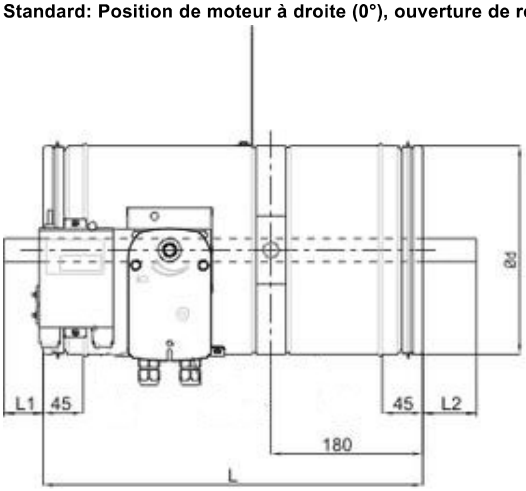

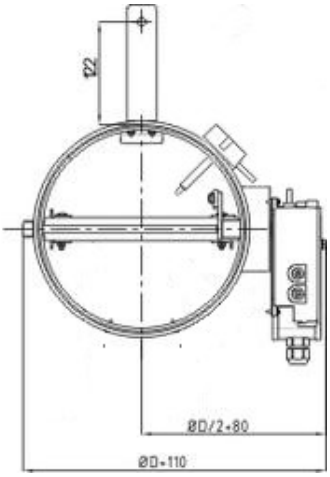

		ø																		
		100	125	160	180	200	225	250	280	315	355	400	450	500	560	630	710	800	900	1000
L	(mm)	500																		
L1	(mm)																43	88	138	188
L2	(mm)										5	28	53	78	108	143	183	228	278	328
P	(kg)	3.7	4.1	4.9	5.3	5.8	6.7	7.2	8.6	9.6	11	13	16	19	22	25	29	35	41	48

Autre positions de moteur possible (prix supplément):
(A déclarer CLAIREMENT en cas de commande)

Moteur en haut (90°)
(ouvert. rev. bilatérale)

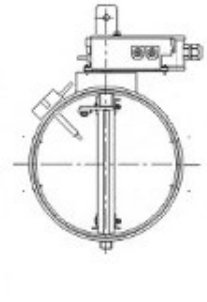

Moteur à gauche (180°)
(ouvert. rev. en bas)

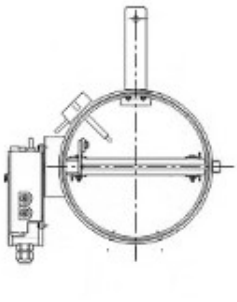

Moteur en bas (270°)
(ouvert. rev. bilatérale)

PKI - R - EI90S - ∅R - K1 - 0

Dimension

K1 Standard Konfiguration
K2
K3
K4 auf Bestellung
K5
K6

0° Standard Motorenposition
90°
180° auf Bestellung
270°

K1 = **BLF-24-T-ST + BC24** oder **BF-24-T-ST + BC24**
K2 = **BLF-24-T-ST + BKN230/24-C** oder **BF-24-T-ST + BKN230/24-C**
K3 = **BF-24-T-ST + BKN230/24LON**
K4 = **BLF-230-T** oder **BF-230-T**
K5 = **BLF-24-T** oder **BF-24-T**
K6 = **BLF-24-T-ST** oder **BF-24-T-ST**

Cablage

Anschlüsse

1 Halogenfreies Netzanschlusskabel mit Stecker, AC 230 V
2 Klemmen, 7polig, für
- Kommunikation, analog oder MP-Bus
- Rauchmelder
- einen weiteren parallel betriebenen BKN230-24-C-MP (oder BKN230-24)

3 AMP-Steckanschluss, 2polig, für
- thermoelektrische Auslöseeinrichtung BAE..

4 AMP-Steckanschluss, 3polig, für
- BELIMO-Klappenantrieb (Motor AC 24 V)

5 AMP-Steckanschluss, 6polig, für
- BELIMO-Klappenantrieb (Endlagenschalter)

6 Test- und Adressiertaste

LED-Anzeigen

Grün		
ein	Klappe ist in der Betriebsstellung	BSK offen, AC 24V zu Motor ein
blinkt	Klappenbewegung zu Betriebsstellung	BSK öffnet, AC 24V zu Motor ein
Gelb		
ein	Klappe ist in der Sicherheitsstellung	BSK geschlossen, AC 24V zu Motor aus
blinkt	Klappenbewegung zu Sicherheitsstellung	BSK schliesst, AC 24V zu Motor aus
Rot		
ein	Interner Fehler des BKN230-24-C-MP	
blinkt	Thermoelektrische Auslöseeinrichtung (BAE..) oder/und Rauchmelder ausgelöst	
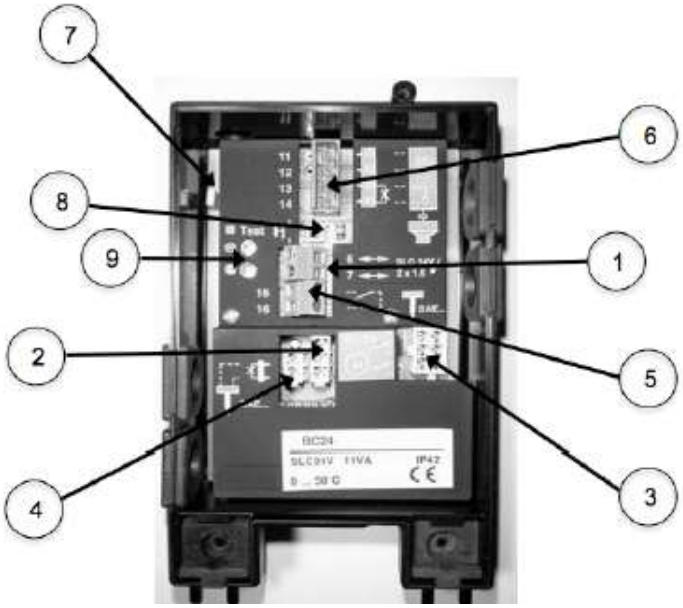
kurzes aufblitzen
MP-BUS Kommunikation aktiv, d.h. Empfang der MP-Befehle