Pamir 2500

Rideau d'air compact pour les entrées, avec régulation intelligente

La hauteur d'installation préconisée pour Pamir 2500 est de 2,5 m. Sa conception moderne et élégante lui permet de s'intégrer à toutes les entrées et portes de magasins, bureaux et lieux publics. Le rideau d'air est disponible pour une installation horizontale à l'aide des consoles murales fournies. La face avant est facile à déposer, ce qui facilite l'installation et l'entretien de l'appareil.

Protection optimale des portes

Afin de garantir la meilleure protection dans un environnement spécifique, le rideau d'air ajuste automatiquement le débit d'air en fonction de la température intérieure et extérieure.

Options de régulation intelligentes

La gamme Pamir dispose d'un système de régulation intelligent qui permet d'optimiser facilement le niveau de confort. Des fonctions intelligentes et automatiques facilitent la configuration et l'utilisation de différents groupes de produits Frico.

Haute performance

Les rideaux d'air Frico sont développés et fabriqués en Suède. Ils sont testés dans l'un des laboratoires les plus modernes et les plus avancés d'Europe en matière d'analyse de l'air et du son pour garantir un haut niveau de performance.

Pamir 2500

Disponible en 3 versions :

- Sans chauffage
- Chauffage électrique
- Chauffage à eau chaude

Profil de vitesse d'air

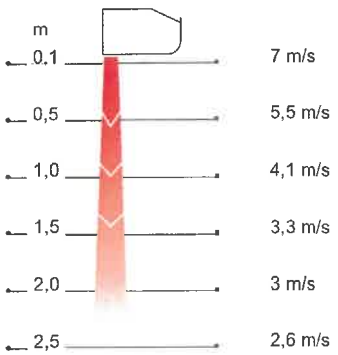

Mesures conformes à la norme ISO 27327-1. Valeurs moyennes pour les produits de la gamme.

Nos produits peuvent être modifiés sans avis préalable.

2021-01-20

Pamir 2500

La technologie Thermozone de Frico optimise le rideau d'air

Les rideaux d'air Frico créent une porte invisible, au niveau des portes et des ouvertures, qui sépare différentes zones de température sans restriction d'accès aux personnes et aux véhicules. La technologie Thermozone crée une barrière d'air uniforme, présentant un équilibre parfait entre le volume et la vitesse de l'air, que vous souhaitiez préserver la chaleur ou la fraîcheur intérieure.

Économies d'énergie substantielles

Dans de nombreux locaux, les portes restent ouvertes une grande partie de la journée, ce qui entraîne d'énormes pertes d'air chauffé ou refroidi, surtout lorsque la différence de température entre l'air extérieur et l'air intérieur est importante. Grâce à des rideaux d'air correctement installés, il est possible de réaliser des économies d'énergie substantielles.

Climat intérieur agréable

La technologie Thermozone permet d'optimiser les performances des rideaux d'air pour assurer un climat intérieur agréable, sans courant d'air. Les rideaux d'air maintiennent également les insectes et les émissions à l'extérieur.

Faible niveau sonore

Frico s'appuie sur la technologie Thermozone pour fabriquer des rideaux d'air à très haut débit d'air. Ainsi, non seulement les rideaux d'air sont plus efficaces, mais ils présentent également d'autres avantages tels que des niveaux sonores extrêmement faibles et des turbulences réduites.

Créez la solution adaptée à vos besoins spécifiques

Après avoir choisi le rideau d'air adapté à vos besoins spécifiques (sans chauffage, chauffage électrique, chauffage à eau chaude) et la longueur appropriée (1, 1,5, ou 2 m), sélectionnez vos options de régulation et vos accessoires :

Sélection du système de régulation

Choisissez l'un de nos systèmes de régulation FC.

Ajout d'un système de vannes

Les appareils à eau chaude doivent être dotés d'un système de vannes.

Sélection des options de montage

Des accessoires de montage peuvent être ajoutés si nécessaire.

Partn-Air SA

Caractéristiques techniques

Pamir 2500

Sans chauffage - PAF2500 A (IP21)

Tension moteur: 230V~

Numéro article	Type	Puissance [kW]	Débit d'air*1 [m³/h]	Puissance acoustique*2 [dB(A)]	Pression acoustique*3 [dB(A)]	Intensité moteur [A]	Longueur [mm]	Poids [kg]
246826	**PAF2510A**	0	900/1300	70	43/53	0,5	1050	16
246830	**PAF2515A**	0	1250/2100	71	44/54	0,7	1560	24
246834	**PAF2520A**	0	1800/2600	72	44/55	1,0	2050	32

Chauffage électrique - PAF2500 E (IP20)

Numéro article	Type	Étages de puissance [kW]	Débit d'air*1 [m³/h]	Δt*4 [°C]	Puissance acoustique*2 [dB(A)]	Pression acoustique*3 [dB(A)]	Intensité moteur [A]	Tension [V] Intensité [A] (chauffage)	Longueur [mm]	Poids [kg]
246823	**PAF2510E05**	1,7/3,3/5,0	900/1450	17/11	68	42/51	0,5	400V3~/7,2	1050	19
246824	**PAF2510E08**	3,0/5,0/8,0	900/1450	27/17	68	42/51	0,5	400V3~/11,5	1050	20
246827	**PAF2515E08**	2,7/5,3/8,0	1400/2200	18/11	69	40/52	0,7	400V3~/11,5	1560	30
246828	**PAF2515E12**	4,0/8,0/12	1400/2200	26/17	69	40/52	0,7	400V3~/17,3	1560	32
246831	**PAF2520E10**	3,4/6,6/10	1800/2900	17/11	70	43/53	1,0	400V3~/14,4	2050	36
246832	**PAF2520E16**	6,0/10/16	1800/2900	27/17	70	43/53	1,0	400V3~/23,1	2050	40

Chauffage à eau chaude - PAF2500 W (IP21)

Numéro article	Type	Puissance*5 [kW]	Débit d'air*1 [m³/h]	Δt*4,5 [°C]	Volume d'eau [l]	Puissance acoustique*2 [dB(A)]	Pression acoustique*3 [dB(A)]	Intensité moteur [A]	Longueur [mm]	Poids [kg]
246825	**PAF2510W**	4,7	900/1300	12/11	0,7	69	42/53	0,45	1050	18
246829	**PAF2515W**	9,2	1250/2100	16/13	1,1	70	41/54	0,6	1560	26
246833	**PAF2520W**	11	1800/2600	15/13	1,4	71	43/55	0,9	2050	35

*1) Débit d'air mini/maxi de 3 étages de ventilation au total.
*2) Mesures de la puissance acoustique (L_{WA}) selon la norme ISO 27327-2 : 2014, Installation de type E.
*3) Pression acoustique (L_{pA}). Conditions : Distance de l'appareil : 5 mètres. Facteur directionnel : 2. Surface d'absorption : 200 m². Au débit d'air minimal/maximal.
*4) Δt = augmentation de température sous un débit d'air mini / maxi et une puissance maximale.
*5) Valable pour une temp. d'eau de 60/40 °C, temp. d'air d'entrée +18 °C. Consultez www.frico.fr pour des calculs supplémentaires.

Fabriqué en Suède avec une carrosserie inoxydable réalisée en tôles d'acier galvanisées à chaud et recouverte d'une peinture époxy. La façade en acier est recouverte d'une peinture époxy. Couleur de la façade : blanc, RAL 9016, NCS S 0500-N. Couleur grille, face arrière et flasques : gris, RAL 7046.

CE

Pamir 2500

Montage

La hauteur d'installation préconisée pour La hauteur d'installation préconisée pour Pamir 2500 est de 2,5 m. Le rideau d'air est monté horizontalement, la grille de soufflage orientée vers le bas et le plus près possible de la porte. Plusieurs appareils peuvent être montés côte à côte si la largeur de l'entrée le nécessite.

L'appareil peut être monté à l'aide des consoles murales fournies ou être complété par des accessoires pour une installation au plafond.

Raccordement

La face avant est facile à déposer, ce qui facilite l'installation et l'entretien de l'appareil.

Le rideau d'air est équipé d'une carte électronique connectée au système de régulation du système FC externe sélectionné. La commande est alimentée en 230 V~ vers la carte électronique. La carte électronique est accessible via les presse-étoupes placés sur la partie supérieure de l'appareil. Les câbles de communication et les câbles de capteur sont raccordés à la carte électronique.

Les appareils sans chauffage et les appareils à eau chaude sont raccordés par un cordon d'alimentation de 1,5 m. Le raccordement des appareils avec chauffage électrique s'effectue sur la partie supérieure de l'appareil. La commande (230V~) et la puissance (400V3~) doivent être connectées aux borniers (section maxi 16mm²).

Les appareils avec chauffage à eau chaude sont raccordés au système d'eau par le dessus. Les flexibles sont à commander en tant qu'accessoire. Un kit de vanne doit toujours être monté à l'extérieur des appareils à eau chaude. Voir la section relative aux vannes et accessoires.

Tous les modèles

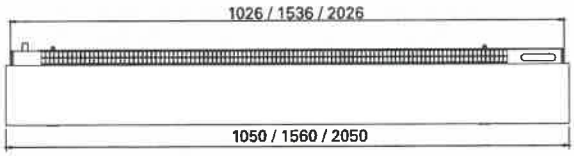

tube de cuivre lisse ø 15 mm

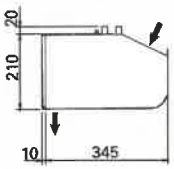

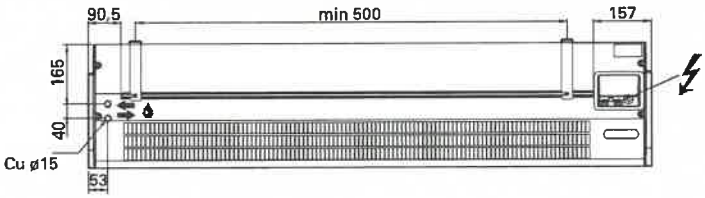

Appareils de 2 mètres

Appareil sans chauffage ou avec chauffage à eau chaude

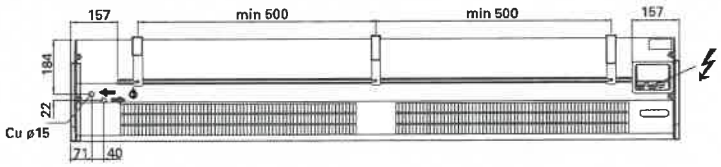

Appareil avec chauffage électrique

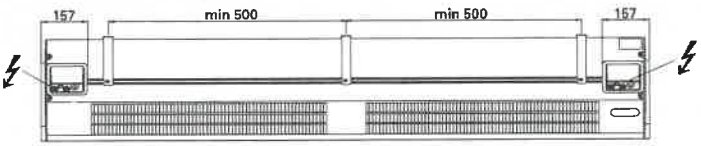

Distances minimales

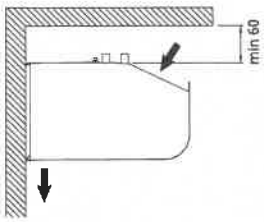

La distance minimale entre la grille de soufflage et le sol est de 1800 mm pour les appareils électriques.

Pour obtenir des schémas de raccordement ou d'autres informations techniques, reportez-vous à la notice. La hauteur d'installation préconisée peut varier selon les conditions d'installation. Rendez-vous sur www.frico.fr pour en savoir plus.

Pamir 2500

Système de régulation FC

Les rideaux d'air Frico sont équipés d'une carte électronique intégrée et sont complétés par le système de régulation FC de votre choix, offrant de nombreuses fonctions de contrôle et d'économie d'énergie. Quatre versions sont disponibles pour répondre à tous les besoins.

FC Direct

Entrée de gamme

- Contact de porte
- Fonction calendrier
- Timer de filtre

FC Smart

FC Direct +

- Régulation via une application (Bluetooth)
- Sondes sans fil possibles
- Fonction calendrier réglable
- Fonction Absence et Boost
- Timer de filtre réglable
- Fonction Sas
- Possibilité de créer des zones

FC Pro

FC Direct + FC Smart +

- Régulation automatique du débit d'air
- Blocage automatique du chauffage

FC Building - GTC

FC Direct +

- 0-10 V ou Modbus
- Régulation automatique du débit d'air*
- Blocage automatique du chauffage*
- Réglages de la ventilation et du chauffage
- Indication d'alarme
- Lecture des valeurs

** Nécessite un signal de température extérieure*

FC Direct

Système de régulation d'entrée de gamme pour bien démarrer. Le contact de porte fait office de fonction automatique d'économie d'énergie, car le rideau d'air ne s'active que lorsque la porte est ouverte. Lorsque la porte est fermée, il reste en veille ou fait tourner le ventilateur à une vitesse inférieure si un supplément de chauffage est nécessaire. Grâce à la fonction calendrier, vous pouvez déterminer à quel moment le système doit être actif.

FC Smart

Système de régulation de niveau 2 pour une liberté totale. FC Smart offre toutes les fonctions de FC Direct, ainsi que des fonctions d'économie d'énergie supplémentaires et la possibilité de procéder à la régulation via une application (Bluetooth). L'application vous donne accès à toutes les fonctions du système, ce qui vous permet de le configurer de façon à répondre précisément à vos besoins. Vous pouvez également créer différentes zones avec différents paramètres dans un système à plus grande échelle.

FC Pro

Système de régulation de niveau 3 pour des économies optimales. FC Pro offre toutes les fonctions de FC Direct et FC Smart, ainsi que des fonctions automatiques d'économie d'énergie supplémentaires. L'utilisation des sondes intérieure et extérieure permet d'adapter le niveau de chauffage et le débit d'air, de façon à éviter une surpuissance inutile et ainsi réduire la consommation d'énergie.

FC Building - régulation GTC

Système de régulation complet pour les bâtiments, avec possibilité de régulation via des signaux 0-10 V ou Modbus. FC Building vous permet de recevoir des informations sur le statut et les alarmes du produit. Modbus permet d'utiliser pleinement toutes les fonctions d'économie d'énergie du système de régulation.

Numéro d'article	Type	Désignation
74684	**FCDA**	FC Direct, système de régulation de niveau 1
74685	**FCSA**	FC Smart, système de régulation de niveau 2
74686	**FCPA**	FC Pro, système de régulation de niveau 3
74687	**FCBA**	FC Building, régulation GTC

Pamir 2500

Contenu et accessoires du système de régulation

Le système de régulation FC permet de créer de nombreuses fonctions intelligentes et d'économie d'énergie. Vous pouvez ajouter des composants aux quatre versions disponibles pour étendre et personnaliser le système. Les versions avec application (FC Smart et FC Pro) permettent également de créer et de réguler différentes zones. Chaque zone ajoutée doit être équipée d'un système FC Direct et peut être dotée de différents accessoires pour répondre à des besoins spécifiques.

FC Direct, ensembles de régulation
Boîtier de commande pour la ventilation et le chauffage, contact de porte et câble de communication de 5 m. Utilisation pour les zones supplémentaires avec FC Smart et FC Pro. IP44.

FCRTX, sonde de température ambiante déportée
Lecture de la température ambiante à distance du boîtier de commande, câble de sonde de 10 m inclus. IP20.

FCOTX, sonde de température extérieure
Lecture de la température extérieure, câble de sonde de 10 m inclus. Permet la régulation du chauffage et du débit d'air ainsi que le blocage automatique du chauffage. IP44.

FCLAP, boîtier de communication local
Boîtier de communication pour les sondes supplémentaires (au-delà de 8 sondes) et augmentation de la portée pour les sondes ou la régulation connectée. Bluetooth. Câble de communication de 10 m inclus. IP44.

FCSC/FCBC, câble
Le câble de sonde FCSC est disponible en 10 ou 25 m. Câble de communication FCBC pour des produits supplémentaires dans la même zone, disponible en 5, 10 ou 25 m.

FCDC, contact de porte
Le contact de porte active/désactive le débit d'air. Permet de commander individuellement les rideaux d'air de différentes ouvertures d'une même zone.

FCTXRF, sonde sans fil intérieure/extérieure
Sonde sans fil intérieure/extérieure présentant les mêmes caractéristiques que FCRTX et FCOTX. Portée jusqu'à 50 m. Durée de vie de la pile : 3 à 5 ans. IP44.

FC Direct

Contenu
- FCCF, boîtier de commande
- FCBC05
- FCDC

FC Smart

Contenu
- FCCF, boîtier de commande
- FCBC10
- FCDC
- FCLAP

FC Pro

Contenu
- FCCF, boîtier de commande
- FCBC10
- FCDC
- FCLAP
- FCTXRF

FC Building - GTC

Contenu
- FCCF, boîtier de commande
- FCBC10
- FCDC
- FCBAP, boîtier de communication pour bâtiment

Numéro d'article	Type	Désignation	Dimensions
74684	**FCDA**	FC Direct, système de régulation de niveau 1	89x89x26 mm (FCCF)
74694	**FCRTX**	Sonde de température ambiante déportée	39x39x23 mm
74695	**FCOTX**	Sonde de température extérieure	39x39x23 mm
74699	**FCLAP**	Boîtier de communication pour sondes supplémentaires et portée étendue	89x89x26 mm
74718	**FCBC05**	Câble de communication supplémentaire, 5 m	5 m
74719	**FCBC10**	Câble de communication supplémentaire, 10 m	10 m
74720	**FCBC25**	Câble de communication supplémentaire, 25 m	25 m
74721	**FCSC10**	Câble de sonde supplémentaire, 10 m	10 m
74722	**FCSC25**	Câble de sonde supplémentaire, 25 m	25 m
17495	**FCDC**	Contact de porte	
74703	**FCTXRF**	Sonde sans fil intérieure/extérieure (pour FC Smart, FC Pro)	89x89x26 mm

Pamir 2500

Régulation hydraulique

Les appareils à eau chaude doivent être dotés de vannes. Le système de vannes régule le débit d'eau et active le niveau de chauffage maximal uniquement en cas de besoin. Lorsque la fonctionnalité de dérivation intégrée est activée, un léger débit de fuite est autorisé pour garantir que la batterie à eau chaude contient toujours de l'eau chaude et ainsi assurer une protection contre le givre et un chauffage plus rapide. La sonde de température de retour d'eau permet de garantir une utilisation optimale de l'eau contenue dans la batterie et ainsi de réduire la consommation d'énergie.

VPFC, système vanne modulable et indépendant de la pression
Vanne de commande et d'équilibrage à deux voies, indépendant de la pression, avec électrovanne modulable et vanne d'arrêt.

FCWTA, sonde de température de retour d'eau
Permet de contrôler la température de retour d'eau et la fonction de dérivation automatique pour assurer une protection prolongée contre le givre et réduire la consommation d'énergie.

Numéro d'article	Type	Dimensions des vannes	Plage débit l/s
238293	**VPFC15LF**	DN15	0,012-0,068
238294	**VPFC15NF**	DN15	0,024-0,13
238295	**VPFC20**	DN20	0,058-0,32
238296	**VPFC25**	DN25	0,10-0,60
238297	**VPFC32**	DN32	0,22-1,03
74702	**FCWTA**	Sonde de température de retour d'eau	

Accessoires - Appareils avec chauffage à eau chaude

FHDN15, flexibles
Flexibles pour une installation facile et pratique pour les appareils avec chauffage à eau chaude. Utilisation avec le kit de branchements hydrauliques PAWAK ou similaire. DN15, filetage intérieur, courbe à 90°.

PA2EF, filtre de reprise externe
Microfiltre à mailles empêche la pénétration de la poussière et les dépôts dans les appareils à eau. Le filtre est simple à mettre et à enlever grâce à ses bandes magnétiques intrégrées. Rend la maintenance plus facile; il n'est pas nécessaire d'ouvrir l'appareil. Il permet la suppression du filtre d'origine.

PAWAK15, kit de branchements hydrauliques
Kit avec raccordements de tuyaux avec raccord à compression à une extrémité et filetage extérieur (1/2 po DN15) à l'autre extrémité pour faciliter le raccordement des tuyaux en cuivre nus sur la batterie d'eau.

Numéro d'article	Type	Utilisation	Composition
77179	**FHDN15**	PAF2500W	2
14875	**PA2EF10**	PAF2510W	
14876	**PA2EF15**	PAF2515W	
14877	**PA2EF20**	PAF2520W	
27279	**PAWAK**	PAF2500W	

Accessoires - montage

PA2PF, consoles de montage au plafond
Consoles pour installer l'appareil au plafond à l'aide de consoles de suspension ou de tiges filetées (non fournies).

PA34TR, tiges filetées
Tiges filetées pour le montage de l'appareil au plafond. Longueur 1 m. Utilisation avec des consoles de montage au plafond PA2PF.

PA2P, consoles de suspension
Consoles de suspension pour installer l'appareil au plafond. Longueur 1 m. Les consoles de suspension sont dotées d'un habillage en plastique blanc destinée à couvrir les câbles. Les consoles peuvent être recoupées à la longueur voulue. Utilisation avec des consoles de montage au plafond PA2PF.

Numéro d'article	Type	Utilisation	Composition
19415	**PA2PF15**	PAF2510, PAF2515	4
19417	**PA2PF20**	PAF2520	6
14875	**PA2EF10**	PAF2510W	
14876	**PA2EF15**	PAF2515W	
14877	**PA2EF20**	PAF2520W	
18056	**PA34TR15**	PAF2510, PAF2515	4
18057	**PA34TR20**	PAF2520	6
19568	**PA2P15**	PAF2510, PAF2515	2
19569	**PA2P20**	PAF2520	3

Partn-Air SA

Pamir 3500

Rideau d'air élégant et écoénergétique pour les locaux commerciaux

Pamir 3500 présente un design moderne et élégant développé pour s'adapter à toutes les entrées. La hauteur et la largeur d'installation préconisées sont respectivement de 3,5 m et 5 m. Le rideau d'air est disponible pour une installation horizontale, verticale ou encastrée. La gamme Pamir est équipé de moteurs EC écoénergétiques qui permettent une régulation proportionnelle du débit d'air. Sa façade facile à ouvrir permet un accès rapide pour faciliter l'installation et la maintenance.

Efficacité énergétique et durabilité

Les rideaux d'air sont équipés de moteurs EC jusqu'à 50 % plus économes en énergie que les moteurs AC traditionnels. Ils sont également plus légers, ce qui facilite leur installation et réduit les émissions liées au transport.

Options de régulation intelligentes

La gamme Pamir dispose d'un système de régulation intelligent qui permet d'optimiser facilement le niveau de confort. Des fonctions intelligentes et automatiques facilitent la configuration et l'utilisation de différents groupes de produits Frico.

Haute performance

Les rideaux d'air Frico sont développés et fabriqués en Suède. Ils sont testés dans l'un des laboratoires les plus modernes et les plus avancés d'Europe en matière d'analyse de l'air et du son pour garantir un haut niveau de performance.

Pamir 3500

Disponible en 3 versions :

- Sans chauffage
- Chauffage électrique
- Chauffage à eau chaude

Profil de vitesse d'air

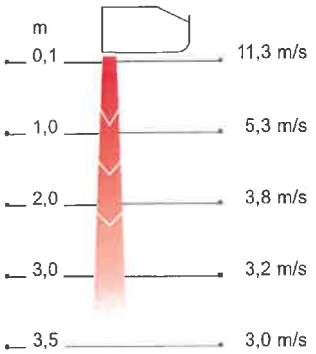

Mesures conformes à la norme ISO 27327-1.
Valeurs moyennes pour les produits de la gamme.

2021-01-20

Nos produits peuvent être modifiés sans avis préalable.

Pamir 3500

La technologie Thermozone de Frico optimise le rideau d'air

Les rideaux d'air Frico créent une porte invisible, au niveau des portes et des ouvertures, qui sépare différentes zones de température sans restriction d'accès aux personnes et aux véhicules. La technologie Thermozone crée une barrière d'air uniforme, présentant un équilibre parfait entre le volume et la vitesse de l'air, que vous souhaitiez préserver la chaleur ou la fraîcheur intérieure.

Économies d'énergie substantielles

Dans de nombreux locaux, les portes restent ouvertes une grande partie de la journée, ce qui entraîne d'énormes pertes d'air chauffé ou refroidi, surtout lorsque la différence de température entre l'air extérieur et l'air intérieur est importante. Grâce à des rideaux d'air correctement installés, il est possible de réaliser des économies d'énergie substantielles.

Climat intérieur agréable

La technologie Thermozone permet d'optimiser les performances des rideaux d'air pour assurer un climat intérieur agréable, sans courant d'air. Les rideaux d'air maintiennent également les insectes et les émissions à l'extérieur.

Faible niveau sonore

Frico s'appuie sur la technologie Thermozone pour fabriquer des rideaux d'air à très haut débit d'air. Ainsi, non seulement les rideaux d'air sont plus efficaces, mais ils présentent également d'autres avantages tels que des niveaux sonores extrêmement faibles et des turbulences réduites.

Créez la solution adaptée à vos besoins spécifiques

Après avoir choisi le rideau d'air adapté à vos besoins spécifiques (sans chauffage, chauffage électrique, chauffage à eau chaude) et la longueur appropriée (1, 1,5, 2 ou 2,5), sélectionnez vos options de régulation et vos accessoires :

Sélection du système de régulation

Choisissez l'un de nos systèmes de régulation FC.

Ajout d'un système de vannes

Les appareils à eau chaude doivent être dotés d'un système de vannes.

Sélection des options de montage

Installation horizontale, encastrée ou verticale.

Caractéristiques techniques

Pamir 3500

Tension moteur: 230V~

Sans chauffage - PAFEC3500 A (IP24**)

Numéro article	Type	Puissance [kW]	Débit d'air*1 [m³/h]	Puissance acoustique*2 [dB(A)]	Pression acoustique*3 [dB(A)]	Intensité moteur [A]	Longueur [mm]	Poids [kg]
189577	**PAFEC3510A**	0	900/1800	75	44/60	2,3	1039	29
189581	**PAFEC3515A**	0	1400/2700	78	46/63	3,2	1549	42
189585	**PAFEC3520A**	0	1900/3500	79	47/64	4,1	2039	55
189589	**PAFEC3525A**	0	2350/4400	80	47/65	5,1	2549	64

Chauffage électrique - PAFEC3500 E (IP20)

Numéro article	Type	Étages de puissance [kW]	Débit d'air*1 [m³/h]	Δt*4 [°C]	Puissance acoustique*2 [dB(A)]	Pression acoustique*3 [dB(A)]	Intensité moteur [A]	Tension [V] Intensité [A] (chauffage)	Longueur [mm]	Poids [kg]
189576	**PAFEC3510E08**	2,7/5,4/8,1	900/1800	27/13	76	44/60	2,3	400V3~/11,7	1039	37
189580	**PAFEC3515E12**	3,9/7,8/12	1400/2700	26/13	79	46/63	3,2	400V3~/16,9	1549	50
189584	**PAFEC3520E16**	5,4/11/16	1900/3500	25/14	80	47/64	4,1	400V3~/23,4	2039	70
189588	**PAFEC3525E20**	6,6/13/20	2350/4400	25/14	81	47/65	5,1	400V3~/28,6	2549	89

Chauffage à eau chaude - PAFEC3500 WL, batterie pour l'eau ayant une basse température (≤80 °C) (IP24**)

Numéro article	Type	Puissance*5 [kW]	Débit d'air*1 [m³/h]	Δt*4,5 [°C]	Volume d'eau [l]	Puissance acoustique*2 [dB(A)]	Pression acoustique*3 [dB(A)]	Intensité moteur [A]	Longueur [mm]	Poids [kg]
189579	**PAFEC3510WL**	11	850/1700	24/19	1,5	75	42/59	2,3	1039	38
189583	**PAFEC3515WL**	18	1350/2600	25/20	2,4	77	45/61	3,2	1549	52
189587	**PAFEC3520WL**	24	1800/3400	25/21	3,2	78	45/62	4,1	2039	65
189591	**PAFEC3525WL**	31	2250/4300	26/21	4,0	80	47/64	5,1	2549	80

Chauffage à eau chaude - PAFEC3500 WH, batterie pour l'eau ayant une température haute (≥80 °C) (IP24**)

Numéro article	Type	Puissance*6 [kW]	Débit d'air*1 [m³/h]	Δt*4,6 [°C]	Volume d'eau [l]	Puissance acoustique*2 [dB(A)]	Pression acoustique*3 [dB(A)]	Intensité moteur [A]	Longueur [mm]	Poids [kg]
189578	**PAFEC3510WH**	9,9	850/1700	22/17	1,1	75	42/59	2,3	1039	35
189582	**PAFEC3515WH**	15	1350/2600	22/17	1,6	77	45/61	3,2	1549	50
189586	**PAFEC3520WH**	21	1800/3400	23/18	2,2	78	45/62	4,1	2039	63
189590	**PAFEC3525WH**	26	2250/4300	23/18	2,7	80	47/64	5,1	2549	77

Chauffage à eau chaude - PAFEC3500 WLL, batterie pour l'eau ayant une très basse température (≤60 °C) (IP24**)

Numéro article	Type	Puissance*7 [kW]	Débit d'air*1 [m³/h]	Δt*4,7 [°C]	Volume d'eau [l]	Puissance acoustique*2 [dB(A)]	Pression acoustique*3 [dB(A)]	Intensité moteur [A]	Longueur [mm]	Poids [kg]
189594	**PAFEC3510WLL**	6,8	800/1600	15/13	2,0	74	42/58	2,3	1039	40
189592	**PAFEC3515WLL**	10	1250/2500	14/12	4,1	76	44/60	3,2	1549	57
189593	**PAFEC3520WLL**	15	1700/3300	15/13	5,6	77	44/61	4,1	2039	72
189595	**PAFEC3525WLL**	19	2100/4200	15/13	8,3	79	46/63	5,1	2549	89

*1) Débit d'air faible/élevé (2 V/10 V).
*2) Mesures de la puissance acoustique (L_{WA}) selon la norme ISO 27327-2 : 2014, Installation de type E.
*3) Pression acoustique (L_{pA}). Conditions : Distance de l'appareil : 5 mètres. Facteur directionnel : 2. Surface d'absorption : 200 m². À un débit d'air faible/élevé (2 V/10 V).
*4) Δt = augmentation de température sous une puissance maximale et un débit d'air faible/élevé (2 V/10 V).
*5) Valable pour une temp. d'eau de 60/40 °C, temp. d'air d'entrée +18 °C.
*6) Valable pour une temp. d'eau de 80/60 °C, temp. d'air d'entrée 18 °C.
*7) Valable pour une temp. d'eau de 40/30 °C, temp. d'air d'entrée 18 °C.
*5,6,7) Consultez www.frico.fr pour des calculs supplémentaires.
**) Montage horizontal et montage vertical sur la droite (vue intérieure) : IP24.
Montage vertical sur la gauche (vue intérieure) : IP21.

Fabriqué en Suède avec une carrosserie inoxydable réalisée en tôles d'acier galvanisées à chaud et recouverte d'une peinture époxy. La façade et la trappe d'entretien sont en aluminium laqué. Couleur de la façade et de la trappe d'entretien : blanc, RAL 9016, NCS S 0500-N. Couleur grille, face arrière et flasques : gris, RAL 7046.

Montage horizontal

Pamir 3500

Montage horizontal

La hauteur d'installation préconisée pour le modèle Pamir 3500 est de 3,5 m. Le rideau d'air peut être installé sur un mur ou suspendu au plafond. Il peut également être encastré dans des faux plafonds.

En cas de montage horizontal du rideau d'air, la grille de soufflage doit être orientée vers le bas, le plus près possible de la porte. Pour des ouvertures plus larges, plusieurs appareils peuvent être montés côte à côte en utilisant un kit de jonction (accessoire). Le kit finition pour une installation esthétique qui masque les câbles, les tubes et les fixations existe aussi bien pour une installation murale que suspendue.

Raccordement

Sa façade facile à ouvrir permet un accès rapide pour faciliter l'installation et la maintenance.

Le rideau d'air est équipé d'une carte électronique connectée au système de régulation du système FC externe sélectionné. La commande est alimentée en 230 V~ vers la carte électronique. La carte électronique est accessible via les presse-étoupes placés sur la partie supérieure de l'appareil. Les câbles de communication et les câbles de capteur sont raccordés à la carte électronique.

Le raccordement électrique s'effectue sur la partie supérieure de l'appareil. L'alimentation électrique des rideaux avec chauffage électrique (400V3~) est acheminée via le bloc moteur.

Les appareils avec chauffage à eau chaude sont raccordés au système d'eau par le dessus. Les flexibles sont à commander en tant qu'accessoire. Un kit de vanne doit toujours être monté à l'extérieur des appareils à eau chaude. Voir la section relative aux vannes et accessoires.

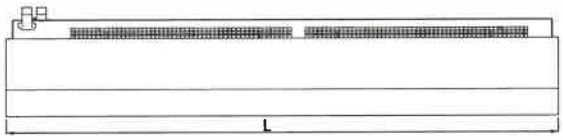

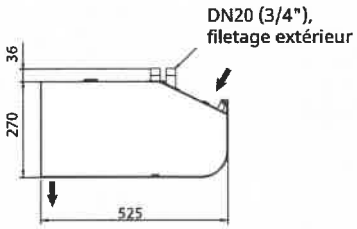

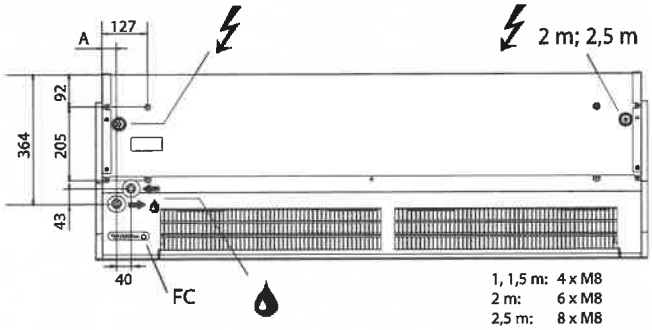

Pour obtenir des schémas de raccordement ou d'autres informations techniques, reportez-vous à la notice ou rendez-vous sur www.frico.net.

	L [mm]	A [mm]
PAFEC3510	1039	40
PAFEC3515	1549	40
PAFEC3520	2039	40
PAFEC3525	2549	39

Distances minimales

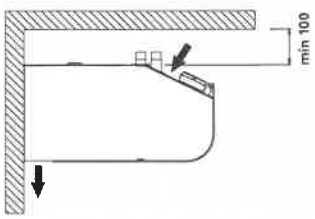

La distance minimale entre la grille de soufflage et le sol est de 1800 mm pour les appareils électriques.

La hauteur d'installation préconisée peut varier selon les conditions d'installation. Rendez-vous sur www.frico.fr pour en savoir plus.

Pamir 3500

Montage vertical

La largeur d'installation préconisée pour le modèle Pamir 3500 est de 5 m avec des rideaux d'air de chaque côté de l'ouverture. Les appareils mesurant 1,50 mètre et plus peuvent être utilisés à la verticale. Ils peuvent être retournés et placés de chaque côté de la porte.

Le rideau d'air est monté verticalement, aussi près que possible de la porte. Pour des performances optimales, les rideaux d'air doivent être installés des deux côtés de l'ouverture. Chaque appareil doit être doté d'un kit vertical (accessoire) pour un montage au sol et pour le montage de deux appareils l'un sur l'autre pour les entrées plus hautes. Le haut du rideau d'air doit être bien fixé au mur ou au plafond. Le kit finition (accessoire) permet de masquer les tubes et les câbles.

Raccordement

Sa façade facile à ouvrir permet un accès rapide pour faciliter l'installation et la maintenance.

Le rideau d'air est équipé d'une carte électronique connectée au système de régulation du système FC externe sélectionné. La commande est alimentée en 230 V~ vers la carte électronique. La carte électronique est accessible via les presse-étoupes placés à l'arrière de l'appareil. Les câbles de communication et les câbles de capteur sont raccordés à la carte électronique.

Le raccordement électrique s'effectue à l'arrière de l'appareil. L'alimentation électrique des rideaux avec chauffage électrique (400V3~) est acheminée via le bloc moteur.

Les appareils à eau chaude sont raccordés au système d'eau par l'arrière. Les flexibles sont à commander en tant qu'accessoire. Un kit de vanne doit toujours être monté à l'extérieur des appareils à eau chaude. Voir la section relative aux vannes et accessoires.

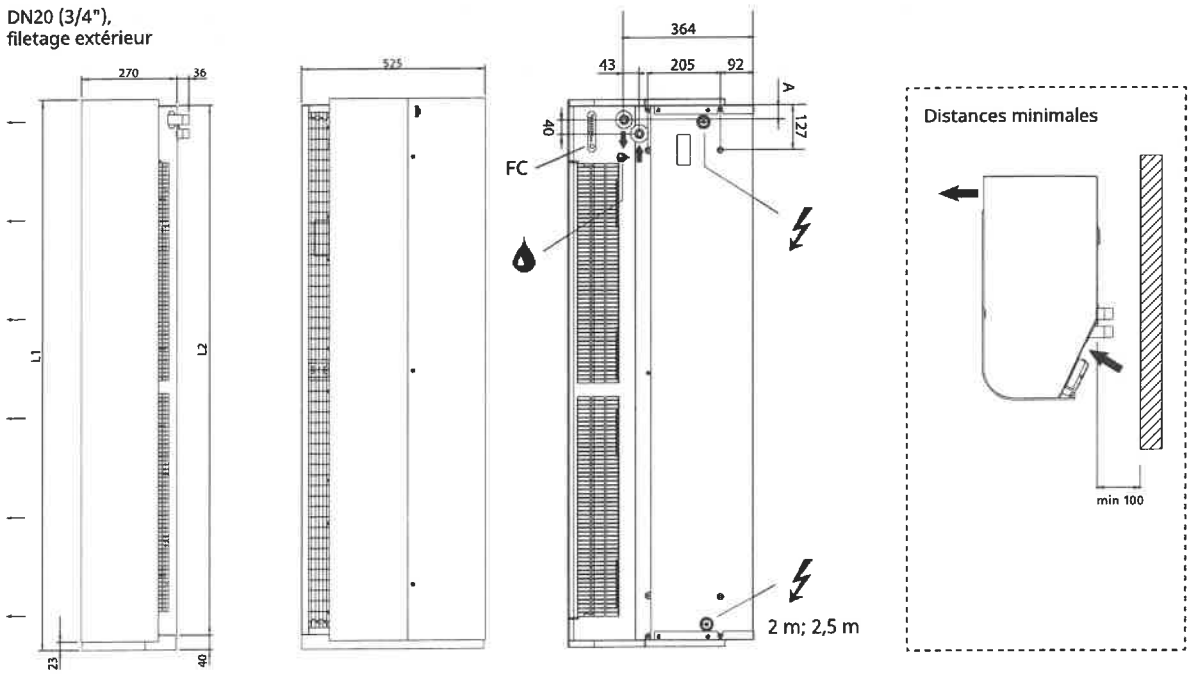

	L1 [mm]	L2 [mm]
PAFEC3515	1572	1515
PAFEC3520	2062	2004
PAFEC3525	2572	2515

L'appareil peut être retourné et placé indépendamment des deux côtés de la porte. Le circuit imprimé ainsi que les raccordements se trouvent près du sol lorsque le rideau d'air est placé du côte gauche de la porte et en haut lorsque le rideau d'air est placé du côte droit de la porte (vu de l'intérieur). Pour obtenir des schémas de raccordement ou d'autres informations techniques, reportez-vous à la notice ou rendez-vous sur www.frico.net.

La largeur d'installation préconisée varie selon les locaux. Rendez-vous sur www.frico.fr pour en savoir plus.

Pamir 3500

Système de régulation FC

Les rideaux d'air Frico sont équipés d'une carte électronique intégrée et sont complétés par le système de régulation FC de votre choix, offrant de nombreuses fonctions de contrôle et d'économie d'énergie. Quatre versions sont disponibles pour répondre à tous les besoins.

FC Direct

Entrée de gamme

- Contact de porte
- Fonction calendrier
- Timer de filtre

FC Smart

FC Direct +

- Régulation via une application (Bluetooth)
- Sondes sans fil possibles
- Fonction calendrier réglable
- Fonction Absence et Boost
- Timer de filtre réglable
- Fonction Sas
- Possibilité de créer des zones

FC Pro

FC Direct + FC Smart +

- Régulation automatique du débit d'air
- Blocage automatique du chauffage

FC Building - GTC

FC Direct +

- 0-10 V ou Modbus
- Régulation automatique du débit d'air*
- Blocage automatique du chauffage*
- Réglages de la ventilation et du chauffage
- Indication d'alarme
- Lecture des valeurs

** Nécessite un signal de température extérieure*

FC Direct

Système de régulation d'entrée de gamme pour bien démarrer. Le contact de porte fait office de fonction automatique d'économie d'énergie, car le rideau d'air ne s'active que lorsque la porte est ouverte. Lorsque la porte est fermée, il reste en veille ou fait tourner le ventilateur à une vitesse inférieure si un supplément de chauffage est nécessaire. Grâce à la fonction calendrier, vous pouvez déterminer à quel moment le système doit être actif.

FC Smart

Système de régulation de niveau 2 pour une liberté totale. FC Smart offre toutes les fonctions de FC Direct, ainsi que des fonctions d'économie d'énergie supplémentaires et la possibilité de procéder à la régulation via une application (Bluetooth). L'application vous donne accès à toutes les fonctions du système, ce qui vous permet de le configurer de façon à répondre précisément à vos besoins. Vous pouvez également créer différentes zones avec différents paramètres dans un système à plus grande échelle.

FC Pro

Système de régulation de niveau 3 pour des économies optimales. FC Pro offre toutes les fonctions de FC Direct et FC Smart, ainsi que des fonctions automatiques d'économie d'énergie supplémentaires. L'utilisation des sondes intérieure et extérieure permet d'adapter le niveau de chauffage et le débit d'air, de façon à éviter une surpuissance inutile et ainsi réduire la consommation d'énergie.

FC Building - régulation GTC

Système de régulation complet pour les bâtiments, avec possibilité de régulation via des signaux 0-10 V ou Modbus. FC Building vous permet de recevoir des informations sur le statut et les alarmes du produit. Modbus permet d'utiliser pleinement toutes les fonctions d'économie d'énergie du système de régulation.

Numéro d'article	Type	Désignation
74684	FCDA	FC Direct, système de régulation de niveau 1
74685	FCSA	FC Smart, système de régulation de niveau 2
74686	FCPA	FC Pro, système de régulation de niveau 3
74687	FCBA	FC Building, régulation GTC

Pamir 3500

Contenu et accessoires du système de régulation

Le système de régulation FC permet de créer de nombreuses fonctions intelligentes et d'économie d'énergie. Vous pouvez ajouter des composants aux quatre versions disponibles pour étendre et personnaliser le système. Les versions avec application (FC Smart et FC Pro) permettent également de créer et de réguler différentes zones. Chaque zone ajoutée doit être équipée d'un système FC Direct et peut être dotée de différents accessoires pour répondre à des besoins spécifiques.

FC Direct, ensembles de régulation
Boîtier de commande pour la ventilation et le chauffage, contact de porte et câble de communication de 5 m. Utilisation pour les zones supplémentaires avec FC Smart et FC Pro. IP44.

FCRTX, sonde de température ambiante déportée
Lecture de la température ambiante à distance du boîtier de commande, câble de sonde de 10 m inclus. IP20.

FCOTX, sonde de température extérieure
Lecture de la température extérieure, câble de sonde de 10 m inclus. Permet la régulation du chauffage et du débit d'air ainsi que le blocage automatique du chauffage. IP44.

FCLAP, boîtier de communication local
Boîtier de communication pour les sondes supplémentaires (au-delà de 8 sondes) et augmentation de la portée pour les sondes ou la régulation connectée. Bluetooth. Câble de communication de 10 m inclus. IP44.

FCSC/FCBC, câble
Le câble de sonde FCSC est disponible en 10 ou 25 m. Câble de communication FCBC pour des produits supplémentaires dans la même zone, disponible en 5, 10 ou 25 m.

FCDC, contact de porte
Le contact de porte active/désactive le débit d'air. Permet de commander individuellement les rideaux d'air de différentes ouvertures d'une même zone.

FCTXRF, sonde sans fil intérieure/extérieure
Sonde sans fil intérieure/extérieure présentant les mêmes caractéristiques que FCRTX et FCOTX. Portée jusqu'à 50 m. Durée de vie de la pile : 3 à 5 ans. IP44.

FC Direct

Contenu
- FCCF, boîtier de commande
- FCBC05
- FCDC

FC Smart

Contenu
- FCCF, boîtier de commande
- FCBC10
- FCDC
- FCLAP

FC Pro

Contenu
- FCCF, boîtier de commande
- FCBC10
- FCDC
- FCLAP
- FCTXRF

FC Building - GTC

Contenu
- FCCF, boîtier de commande
- FCBC10
- FCDC
- FCBAP, boîtier de communication pour bâtiment

Numéro d'article	Type	Désignation	Dimensions
74684	**FCDA**	FC Direct, système de régulation de niveau 1	89x89x26 mm (FCCF)
74694	**FCRTX**	Sonde de température ambiante déportée	39x39x23 mm
74695	**FCOTX**	Sonde de température extérieure	39x39x23 mm
74699	**FCLAP**	Boîtier de communication pour sondes supplémentaires et portée étendue	89x89x26 mm
74718	**FCBC05**	Câble de communication supplémentaire, 5 m	5 m
74719	**FCBC10**	Câble de communication supplémentaire, 10 m	10 m
74720	**FCBC25**	Câble de communication supplémentaire, 25 m	25 m
74721	**FCSC10**	Câble de sonde supplémentaire, 10 m	10 m
74722	**FCSC25**	Câble de sonde supplémentaire, 25 m	25 m
17495	**FCDC**	Contact de porte	
74703	**FCTXRF**	Sonde sans fil intérieure/extérieure (pour FC Smart, FC Pro)	89x89x26 mm

Régulation hydraulique

Les appareils à eau chaude doivent être dotés de vannes. Le système de vannes régule le débit d'eau et active le niveau de chauffage maximal uniquement en cas de besoin. Lorsque la fonctionnalité de dérivation intégrée est activée, un léger débit de fuite est autorisé pour garantir que la batterie à eau chaude contient toujours de l'eau chaude et ainsi assurer une protection contre le givre et un chauffage plus rapide. La sonde de température de retour d'eau permet de garantir une utilisation optimale de l'eau contenue dans la batterie et ainsi de réduire la consommation d'énergie.

VPFC, système vanne modulable et indépendant de la pression
Vanne de commande et d'équilibrage à deux voies, indépendant de la pression, avec électrovanne modulable et vanne d'arrêt.

FCWTA, sonde de température de retour d'eau
Permet de contrôler la température de retour d'eau et la fonction de dérivation automatique pour assurer une protection prolongée contre le givre et réduire la consommation d'énergie.

Numéro d'article	Type	Dimensions des vannes	Plage débit l/s
238293	**VPFC15LF**	DN15	0,012-0,068
238294	**VPFC15NF**	DN15	0,024-0,13
238295	**VPFC20**	DN20	0,058-0,32
238296	**VPFC25**	DN25	0,10-0,60
238297	**VPFC32**	DN32	0,22-1,03
74702	**FCWTA**	Sonde de température de retour d'eau	

Accessoires - Appareils avec chauffage à eau chaude

FHDN20, flexibles
Flexibles pour une installation facile et pratique pour les appareils avec chauffage à eau chaude. FHDN20 : longueur de 350 mm. FHDN2010 : longueur de 1 m. DN20, filetage intérieur, courbe à 90°.

PA34EF, filtre de reprise externe
Microfiltre à mailles empêche la pénétration de la poussière et les dépôts dans les appareils à eau. Le filtre est simple à mettre et à enlever grâce à ses bandes magnétiques intrégrées. Rend la maintenance plus facile; il n'est pas nécessaire d'ouvrir l'appareil. Il permet la suppression du filtre d'origine.

DTV200S, régulateur de pression pour filtre
Mesure la pression différentielle qui indique le niveau de saleté du filtre dans les appareils à eau. Le tube est raccordé sur le côté de l'appareil où l'air est aspirée (après le filtre). Les réglages sont effectués sur site en fonction de l'appareil et de son environnement. Gamme réglable 20-300 Pa. Contact d'alarme sans potentiel, à permutation.

Numéro d'article	Type	Utilisation	Composition
18055	**FHDN20**	PAFECW3510/3515/3520/3525	2
88906	**FHDN2010**	PAFECW3510/3515/3520/3525	2
19064	**PA34EF10**	PAFECW3510	1
19065	**PA34EF15**	PAFECW3515	1
19066	**PA34EF20**	PAFECW3520	1
19067	**PA34EF25**	PAFECW3525	1
17597	**DTV200S**	PAFECW3510/3515/3520/3525	1

Accessoires - montage horizontal

PA34WB, consoles de montage mural
Consoles de montage horizontal pour fixation murale.

PA34CB, consoles de montage au plafond
Consoles de montage au plafond utilisées pour installer l'appareil au plafond à l'aide de câbles ou tiges filetées (non fournies). Meilleure combinaison avec les plots anti-vibratile (PA34VD) en cas d'utilisation de tiges filetées.

PA34WS, kit de câbles de suspension
Câbles galvanisés avec des verrous pour bien fixer l'appareil au plafond. Longueur 3 m. Utilisation avec des consoles de montage au plafond (PA34CB).

PA34TR, tiges filetées
Tiges filetées pour le montage de l'appareil au plafond. Longueur 1 m. Utilisation avec des consoles de montage au plafond (PA34CB). Peuvent être complétées avec de plots anti-vibratile (PA34VD) pour réduire la vibration.

PA34VD, plots anti-vibratile
Réduisent les vibrations pour les montages suspendus avec tiges filetées.

PA3JK, kit de jonction
Utilisé pour relier les appareils horizontaux pour une installation plus élégante et plus unifiée. Composé d'une console de jonction et des pièces de montage.

PA3XT, manchette de soufflage
Manchette de soufflage télescopique. Utilisée pour une installation encastrée (plafond démontable). 130-200 mm.

PA3DW, kit finition pour montage mural
Permet une installation murale plus élégante en couvrant les fixations, les câbles et les tubes. S'utilise avec les consoles de montage mural PA34WB.

PA3DC, kit finition pour montage au plafond
Permet une installation plus élégante au plafond en couvrant les fixations, les câbles et les tubes. Deux kits sont nécessaires pour les appareils de 1 mètre et 1,50 mètre ; trois kits pour les appareils de 2 mètres et 4 kits pour les appareils de 2,50 mètres. Disponible en plusieurs tailles : petit (200-300 mm), moyen (300-500 mm), grand (500-900 mm), extension (420 mm).

Numéro d'article	Type	Utilisation	Composition
18044	**PA34WB15**	PAFEC3510/3515	2
18045	**PA34WB20**	PAFEC3520	3
18046	**PA34WB30**	PAFEC3525	4
214951	**PAWBL15**	PAFEC3510/3515	2
214952	**PAWBL20**	PAFEC3520	3
214953	**PAWBL30**	PAFEC3525	4
18059	**PA34CB15**	PAFEC3510/3515	4
18060	**PA34CB20**	PAFEC3520	6
18061	**PA34CB30**	PAFEC3525	8
18062	**PA34WS15**	PAFEC3510/3515	4
18063	**PA34WS20**	PAFEC3520	6
18064	**PA34WS30**	PAFEC3525	8
18056	**PA34TR15**	PAFEC3510/3515	4
18057	**PA34TR20**	PAFEC3520	6
18058	**PA34TR30**	PAFEC3525	8
18065	**PA34VD15**	PAFEC3510/3515	4

Numéro d'article	Type	Utilisation	Composition
18066	**PA34VD20**	PAFEC3520	6
18067	**PA34VD30**	PAFEC3525	8
110759	**PA3JK**	PAFEC3500	1
19085	**PA3XT10**	PAFEC3510	1
19086	**PA3XT15**	PAFEC3515	1
19087	**PA3XT20**	PAFEC3520	1
19088	**PA3XT25**	PAFEC3525	1
110834	**PA3DW10**	PAFEC3510	1
110835	**PA3DW15**	PAFEC3515	1
110836	**PA3DW20**	PAFEC3520	1
110837	**PA3DW25**	PAFEC3525	1
13552	**PADCS**	PAFEC3500	1
13553	**PA3DCM**	PAFEC3500	1
13555	**PA3DCL**	PAFEC3500	1
13556	**PA3DXT**	PAFEC3500	1

Accessoires - montage vertical

PA3JK, kit vertical
Utilisé pour adapter un appareil horizontal en installation verticale. Composé d'un support de montage au sol et des pièces de montage pour fixer le haut de l'appareil. Ce produit est également utilisé comme console de jonction lorsque deux appareils sont montés l'un sur l'autre. Un kit par rideau est nécessaire.

AXP300, protection anti-choc
Protection anti-choc (par ex. chariots) installée au sol.

PA3VDW, kit finition pour montage vertical
Permet une installation verticale plus élégante en couvrant les câbles, les tubes et l'alimentation.

PA3HE, capot d'extension
Dissimule l'espace entre l'appareil et le plafond pour un montage vertical et permet une installation plus élégante. PA3HEVDW: capot d'extension pour appareils avec kit design.

Numéro d'article	Type	Utilisation	Composition
110759	**PA3JK**	PAFEC3510/3515/3520/3525	1
10028	**AXP300**	PAFEC3510/3515/3520/3525	1
110751	**PA3VDW15**	PAFEC3515	1
110752	**PA3VDW20**	PAFEC3520	1
110753	**PA3VDW25**	PAFEC3525	1
	PA3HE	PAFEC3510/3515/3520/3525	1
	PA3HEVDW	PAFEC3510/3515/3520/3525	1

Pamir 3500 monté à la verticale avec kit finition pour masquer les tubes et les câbles.

Partn-Air SA

Pamir 4200

Rideau d'air élégant et écoénergétique pour les locaux commerciaux de grande taille

Pamir 4200 présente un design moderne et élégant développé pour s'adapter à toutes les entrées. La hauteur et la largeur d'installation préconisées sont respectivement de 4,2 m et 6 m. Le rideau d'air est disponible pour une installation horizontale, verticale ou encastrée. La gamme Pamir est équipé de moteurs EC écoénergétiques qui permettent une régulation proportionnelle du débit d'air. Sa façade facile à ouvrir permet un accès rapide pour faciliter l'installation et la maintenance.

Efficacité énergétique et durabilité

Les rideaux d'air sont équipés de moteurs EC jusqu'à 50 % plus économes en énergie que les moteurs AC traditionnels. Ils sont également plus légers, ce qui facilite leur installation et réduit les émissions liées au transport.

Options de régulation intelligentes

La gamme Pamir dispose d'un système de régulation intelligent qui permet d'optimiser facilement le niveau de confort. Des fonctions intelligentes et automatiques facilitent la configuration et l'utilisation de différents groupes de produits Frico.

Haute performance

Les rideaux d'air Frico sont développés et fabriqués en Suède. Ils sont testés dans l'un des laboratoires les plus modernes et les plus avancés d'Europe en matière d'analyse de l'air et du son pour garantir un haut niveau de performance.

Pamir 4200

Disponible en 3 versions :

- Sans chauffage
- Chauffage électrique
- Chauffage à eau chaude

Profil de vitesse d'air

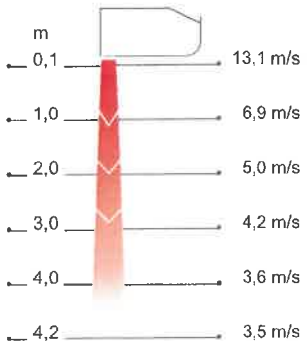

Mesures conformes à la norme ISO 27327-1.
Valeurs moyennes pour les produits de la gamme.

Nos produits peuvent être modifiés sans avis préalable.

2021-01-20

Pamir 4200

La technologie Thermozone de Frico optimise le rideau d'air

Les rideaux d'air Frico créent une porte invisible, au niveau des portes et des ouvertures, qui sépare différentes zones de température sans restriction d'accès aux personnes et aux véhicules. La technologie Thermozone crée une barrière d'air uniforme, présentant un équilibre parfait entre le volume et la vitesse de l'air, que vous souhaitiez préserver la chaleur ou la fraîcheur intérieure.

Économies d'énergie substantielles

Dans de nombreux locaux, les portes restent ouvertes une grande partie de la journée, ce qui entraîne d'énormes pertes d'air chauffé ou refroidi, surtout lorsque la différence de température entre l'air extérieur et l'air intérieur est importante. Grâce à des rideaux d'air correctement installés, il est possible de réaliser des économies d'énergie substantielles.

Climat intérieur agréable

La technologie Thermozone permet d'optimiser les performances des rideaux d'air pour assurer un climat intérieur agréable, sans courant d'air. Les rideaux d'air maintiennent également les insectes et les émissions à l'extérieur.

Faible niveau sonore

Frico s'appuie sur la technologie Thermozone pour fabriquer des rideaux d'air à très haut débit d'air. Ainsi, non seulement les rideaux d'air sont plus efficaces, mais ils présentent également d'autres avantages tels que des niveaux sonores extrêmement faibles et des turbulences réduites.

Créez la solution adaptée à vos besoins spécifiques

Après avoir choisi le rideau d'air adapté à vos besoins spécifiques (sans chauffage, chauffage électrique, chauffage à eau chaude) et la longueur appropriée (1, 1,5, 2 ou 2,5), sélectionnez vos options de régulation et vos accessoires :

Sélection du système de régulation

Choisissez l'un de nos systèmes de régulation FC.

Ajout d'un système de vannes

Les appareils à eau chaude doivent être dotés d'un système de vannes.

Sélection des options de montage

Installation horizontale, encastrée ou verticale.

Caractéristiques techniques

Pamir 4200

Sans chauffage - PAFEC4200 A (IP24**)

Tension moteur: 230V~

Numéro article	Type	Puissance [kW]	Débit d'air*1 [m³/h]	Puissance acoustique*2 [dB(A)]	Pression acoustique*3 [dB(A)]	Intensité moteur [A]	Longueur [mm]	Poids [kg]
230355	**PAFEC4210A**	0	1200/2400	78	46/62	3,2	1039	37
230360	**PAFEC4215A**	0	1800/3500	79	47/64	4,1	1549	49
230365	**PAFEC4220A**	0	2300/4700	81	48/65	6,0	2039	64
230370	**PAFEC4225A**	0	3100/6150	83	50/67	6,9	2549	78

Chauffage électrique - PAFEC4200 E (IP20)

Numéro article	Type	Étages de puissance [kW]	Débit d'air*1 [m³/h]	Δt*4 [°C]	Puissance acoustique*2 [dB(A)]	Pression acoustique*3 [dB(A)]	Intensité moteur [A]	Tension [V] Intensité [A] (chauffage)	Longueur [mm]	Poids [kg]
230356	**PAFEC4210E12**	3,9/7,8/12	1200/2400	30/15	78	46/62	3,2	400V3~/16,9	1039	44
230361	**PAFEC4215E18**	6,0/12/18	1800/3500	30/15	80	47/64	4,1	400V3~/26	1549	64
230366	**PAFEC4220E24**	7,8/16/24	2300/4700	30/15	81	48/65	6,0	400V3~/33,8	2039	85
230371	**PAFEC4225E30**	9,9/20/30	3100/6150	29/15	83	50/67	6,9	400V3~/42,9	2549	100

Chauffage à eau chaude - PAFEC4200 WL, batterie pour l'eau ayant une basse température (≤80 °C) (IP24**)

Numéro article	Type	Puissance*5 [kW]	Débit d'air*1 [m³/h]	Δt*4,5 [°C]	Volume d'eau [l]	Puissance acoustique*2 [dB(A)]	Pression acoustique*3 [dB(A)]	Intensité moteur [A]	Longueur [mm]	Poids [kg]
230358	**PAFEC4210WL**	15	1100/2300	24/19	1,9	78	45/62	3,2	1039	44
230363	**PAFEC4215WL**	23	1700/3400	25/20	3,0	80	46/64	4,1	1549	58
230368	**PAFEC4220WL**	32	2200/4600	25/20	4,1	81	47/65	6,0	2039	79
230373	**PAFEC4225WL**	41	2800/5750	26/21	5,2	83	49/67	6,9	2549	96

Chauffage à eau chaude - PAFEC4200 WH, batterie pour l'eau ayant une température haute (≥80 °C) (IP24**)

Numéro article	Type	Puissance*6 [kW]	Débit d'air*1 [m³/h]	Δt*4,6 [°C]	Volume d'eau [l]	Puissance acoustique*2 [dB(A)]	Pression acoustique*3 [dB(A)]	Intensité moteur [A]	Longueur [mm]	Poids [kg]
230357	**PAFEC4210WH**	13	1100/2300	22/17	1,3	78	45/62	3,2	1039	43
230362	**PAFEC4215WH**	19	1700/3400	22/17	2,0	80	46/64	4,1	1549	58
230367	**PAFEC4220WH**	27	2200/4600	23/18	2,7	81	47/65	6,0	2039	76
230372	**PAFEC4225WH**	33	2800/5750	22/17	3,8	83	49/67	6,9	2549	92

Chauffage à eau chaude - PAFEC4200 WLL, batterie pour l'eau ayant une très basse température (≤60 °C) (IP24**)

Numéro article	Type	Puissance*7 [kW]	Débit d'air*1 [m³/h]	Δt*4,7 [°C]	Volume d'eau [l]	Puissance acoustique*2 [dB(A)]	Pression acoustique*3 [dB(A)]	Intensité moteur [A]	Longueur [mm]	Poids [kg]
230359	**PAFEC4210WLL**	9,3	1000/2200	15/12	2,5	77	45/61	3,2	1039	47
230364	**PAFEC4215WLL**	14	1600/3300	15/13	4,7	79	46/63	4,1	1549	65
230369	**PAFEC4220WLL**	19	2100/4450	15/13	7,5	80	46/64	6,0	2039	87
230374	**PAFEC4225WLL**	24	2700/5600	15/13	9,6	82	48/66	6,9	2549	106

*1) Débit d'air faible/élevé (2 V/10 V).
*2) Mesures de la puissance acoustique (L_{WA}) selon la norme ISO 27327-2 : 2014, Installation de type E.
*3) Pression acoustique (L_{pA}). Conditions : Distance de l'appareil : 5 mètres. Facteur directionnel : 2. Surface d'absorption : 200 m². À un débit d'air faible/élevé (2 V/10 V).
*4) Δt = augmentation de température sous une puissance maximale et un débit d'air faible/élevé (2 V/10 V).
*5) Valable pour une temp. d'eau de 60/40 °C, temp. d'air d'entrée +18 °C.
*6) Valable pour une temp. d'eau de 80/60 °C, temp. d'air d'entrée 18 °C.
*7) Valable pour une temp. d'eau de 40/30 °C, temp. d'air d'entrée 18 °C.
*5,6,7) Consultez www.frico.fr pour des calculs supplémentaires.
**) Montage horizontal et montage vertical sur la droite (vue intérieure) : IP24.
Montage vertical sur la gauche (vue intérieure) : IP21.

Fabriqué en Suède avec une carrosserie inoxydable réalisée en tôles d'acier galvanisées à chaud et recouverte d'une peinture époxy. La façade et la trappe d'entretien sont en aluminium laqué. Couleur de la façade et de la trappe d'entretien : blanc, RAL 9016, NCS S 0500-N. Couleur grille, face arrière et flasques : gris, RAL 7046.

CE

Montage horizontal

Montage horizontal

La hauteur d'installation préconisée pour le modèle Pamir 4200 est de 4,2 m. Le rideau d'air peut être installé sur un mur ou suspendu au plafond. Il peut également être encastré dans des faux plafonds.

En cas de montage horizontal du rideau d'air, la grille de soufflage doit être orientée vers le bas, le plus près possible de la porte. Pour des ouvertures plus larges, plusieurs appareils peuvent être montés côte à côte en utilisant un kit de jonction (accessoire). Le kit finition pour une installation esthétique qui masque les câbles, les tubes et les fixations existe aussi bien pour une installation murale que suspendue.

Raccordement

Sa façade facile à ouvrir permet un accès rapide pour faciliter l'installation et la maintenance.

Le rideau d'air est équipé d'une carte électronique connectée au système de régulation du système FC externe sélectionné. La commande est alimentée en 230 V~ vers la carte électronique. La carte électronique est accessible via les presse-étoupes placés sur la partie supérieure de l'appareil. Les câbles de communication et les câbles de capteur sont raccordés à la carte électronique.

Le raccordement électrique s'effectue sur la partie supérieure de l'appareil. L'alimentation électrique des rideaux avec chauffage électrique (400V3~) est acheminée via le bloc moteur.

Les appareils avec chauffage à eau chaude sont raccordés au système d'eau par le dessus. Les flexibles sont à commander en tant qu'accessoire. Un kit de vanne doit toujours être monté à l'extérieur des appareils à eau chaude. Voir la section relative aux vannes et accessoires.

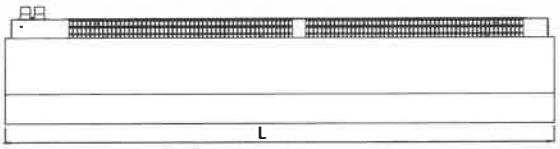

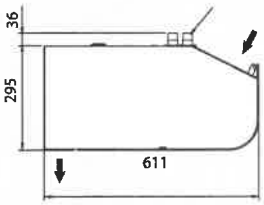

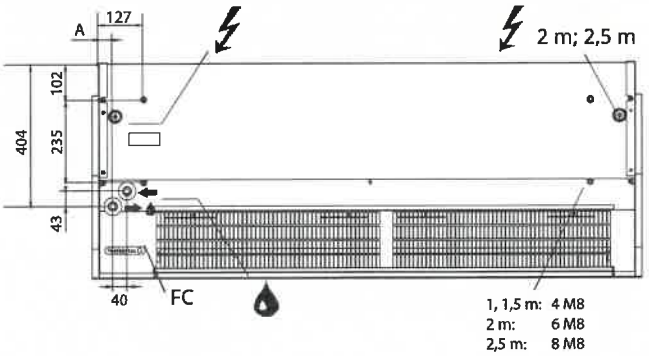

Pour obtenir des schémas de raccordement ou d'autres informations techniques, reportez-vous à la notice ou rendez-vous sur www.frico.net.

	L [mm]	A [mm]
PAFEC4210	1039	40
PAFEC4215	1549	40
PAFEC4220	2039	40
PAFEC4225	2549	39

Distances minimales

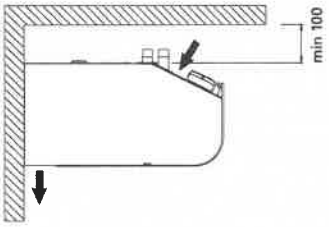

La distance minimale entre la grille de soufflage et le sol est de 1800 mm pour les appareils électriques.

La hauteur d'installation préconisée peut varier selon les conditions d'installation. Rendez-vous sur www.frico.fr pour en savoir plus.

Pamir 4200

Montage vertical

La largeur d'installation préconisée pour le modèle Pamir 4200 est de 6 m avec des rideaux d'air de chaque côté de l'ouverture. Les appareils mesurant 1,50 mètre et plus peuvent être utilisés à la verticale. Ils peuvent être retournés et placés de chaque côté de la porte.

Le rideau d'air est monté verticalement, aussi près que possible de la porte. Pour des performances optimales, les rideaux d'air doivent être installés des deux côtés de l'ouverture. Chaque appareil doit être doté d'un kit vertical (accessoire) pour un montage au sol et pour le montage de deux appareils l'un sur l'autre pour les entrées plus hautes. Le haut du rideau d'air doit être bien fixé au mur ou au plafond. Le kit finition (accessoire) permet de masquer les tubes et les câbles.

Raccordement

Sa façade facile à ouvrir permet un accès rapide pour faciliter l'installation et la maintenance.

Le rideau d'air est équipé d'une carte électronique connectée au système de régulation du système FC externe sélectionné. La commande est alimentée en 230 V~ vers la carte électronique. La carte électronique est accessible via les presse-étoupes placés à l'arrière de l'appareil. Les câbles de communication et les câbles de capteur sont raccordés à la carte électronique.

Le raccordement électrique s'effectue à l'arrière de l'appareil. L'alimentation électrique des rideaux avec chauffage électrique (400V3~) est acheminée via le bloc moteur.

Les appareils à eau chaude sont raccordés au système d'eau par l'arrière. Les flexibles sont à commander en tant qu'accessoire. Un kit de vanne doit toujours être monté à l'extérieur des appareils à eau chaude. Voir la section relative aux vannes et accessoires.

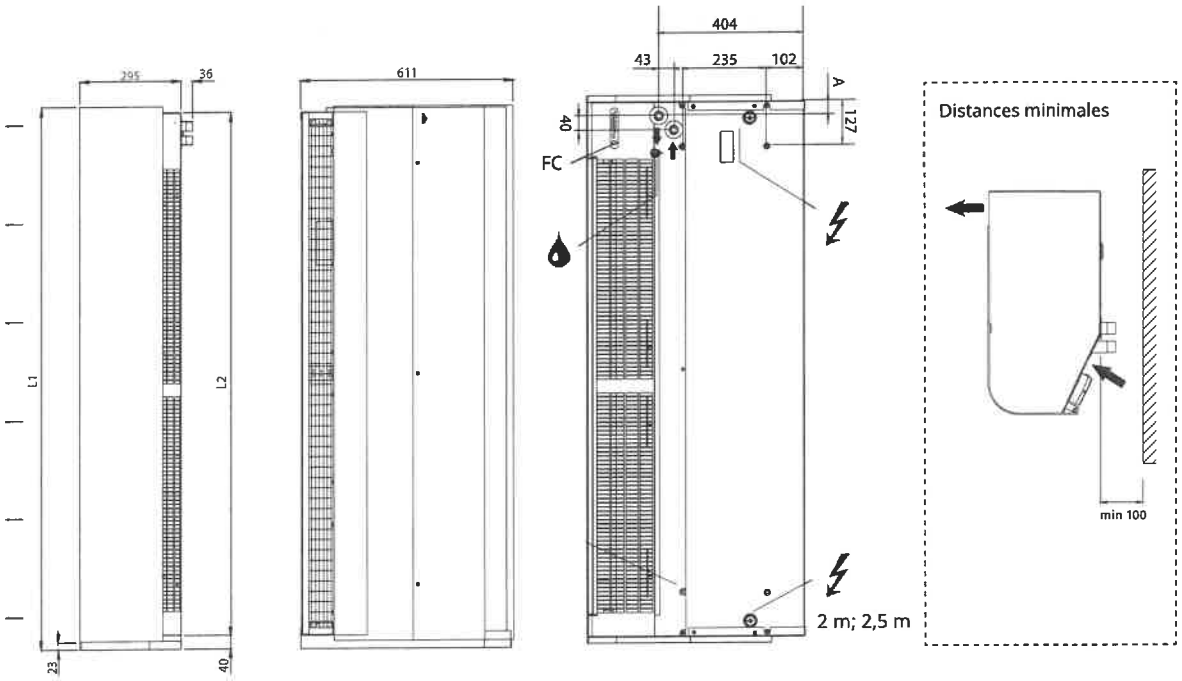

	L1 [mm]	L2 [mm]
PAFEC4215	1572	1515
PAFEC4220	2062	2004
PAFEC4225	2572	2515

L'appareil peut être retourné et placé indépendamment des deux côtés de la porte. Le circuit imprimé ainsi que les raccordements se trouvent près du sol lorsque le rideau d'air est placé du côte gauche de la porte et en haut lorsque le rideau d'air est placé du côte droit de la porte (vu de l'intérieur). Pour obtenir des schémas de raccordement ou d'autres informations techniques, reportez-vous à la notice ou rendez-vous sur www.frico.net.

La largeur d'installation préconisée varie selon les locaux. Rendez-vous sur www.frico.fr pour en savoir plus.

Pamir 4200

Système de régulation FC

Les rideaux d'air Frico sont équipés d'une carte électronique intégrée et sont complétés par le système de régulation FC de votre choix, offrant de nombreuses fonctions de contrôle et d'économie d'énergie. Quatre versions sont disponibles pour répondre à tous les besoins.

FC Direct

Entrée de gamme

- Contact de porte
- Fonction calendrier
- Timer de filtre

FC Smart

FC Direct +

- Régulation via une application (Bluetooth)
- Sondes sans fil possibles
- Fonction calendrier réglable
- Fonction Absence et Boost
- Timer de filtre réglable
- Fonction Sas
- Possibilité de créer des zones

FC Pro

FC Direct + FC Smart +

- Régulation automatique du débit d'air
- Blocage automatique du chauffage

FC Building - GTC

FC Direct +

- 0-10 V ou Modbus
- Régulation automatique du débit d'air*
- Blocage automatique du chauffage*
- Réglages de la ventilation et du chauffage
- Indication d'alarme
- Lecture des valeurs

** Nécessite un signal de température extérieure*

FC Direct

Système de régulation d'entrée de gamme pour bien démarrer. Le contact de porte fait office de fonction automatique d'économie d'énergie, car le rideau d'air ne s'active que lorsque la porte est ouverte. Lorsque la porte est fermée, il reste en veille ou fait tourner le ventilateur à une vitesse inférieure si un supplément de chauffage est nécessaire. Grâce à la fonction calendrier, vous pouvez déterminer à quel moment le système doit être actif.

FC Smart

Système de régulation de niveau 2 pour une liberté totale. FC Smart offre toutes les fonctions de FC Direct, ainsi que des fonctions d'économie d'énergie supplémentaires et la possibilité de procéder à la régulation via une application (Bluetooth). L'application vous donne accès à toutes les fonctions du système, ce qui vous permet de le configurer de façon à répondre précisément à vos besoins. Vous pouvez également créer différentes zones avec différents paramètres dans un système à plus grande échelle.

FC Pro

Système de régulation de niveau 3 pour des économies optimales. FC Pro offre toutes les fonctions de FC Direct et FC Smart, ainsi que des fonctions automatiques d'économie d'énergie supplémentaires. L'utilisation des sondes intérieure et extérieure permet d'adapter le niveau de chauffage et le débit d'air, de façon à éviter une surpuissance inutile et ainsi réduire la consommation d'énergie.

FC Building - régulation GTC

Système de régulation complet pour les bâtiments, avec possibilité de régulation via des signaux 0-10 V ou Modbus. FC Building vous permet de recevoir des informations sur le statut et les alarmes du produit. Modbus permet d'utiliser pleinement toutes les fonctions d'économie d'énergie du système de régulation.

Numéro d'article	Type	Désignation
74684	FCDA	FC Direct, système de régulation de niveau 1
74685	FCSA	FC Smart, système de régulation de niveau 2
74686	FCPA	FC Pro, système de régulation de niveau 3
74687	FCBA	FC Building, régulation GTC

Pamir 4200

Contenu et accessoires du système de régulation

Le système de régulation FC permet de créer de nombreuses fonctions intelligentes et d'économie d'énergie. Vous pouvez ajouter des composants aux quatre versions disponibles pour étendre et personnaliser le système. Les versions avec application (FC Smart et FC Pro) permettent également de créer et de réguler différentes zones. Chaque zone ajoutée doit être équipée d'un système FC Direct et peut être dotée de différents accessoires pour répondre à des besoins spécifiques.

FC Direct, ensembles de régulation
Boîtier de commande pour la ventilation et le chauffage, contact de porte et câble de communication de 5 m. Utilisation pour les zones supplémentaires avec FC Smart et FC Pro. IP44.

FCRTX, sonde de température ambiante déportée
Lecture de la température ambiante à distance du boîtier de commande, câble de sonde de 10 m inclus. IP20.

FCOTX, sonde de température extérieure
Lecture de la température extérieure, câble de sonde de 10 m inclus. Permet la régulation du chauffage et du débit d'air ainsi que le blocage automatique du chauffage. IP44.

FCLAP, boîtier de communication local
Boîtier de communication pour les sondes supplémentaires (au-delà de 8 sondes) et augmentation de la portée pour les sondes ou la régulation connectée. Bluetooth. Câble de communication de 10 m inclus. IP44.

FCSC/FCBC, câble
Le câble de sonde FCSC est disponible en 10 ou 25 m. Câble de communication FCBC pour des produits supplémentaires dans la même zone, disponible en 5, 10 ou 25 m.

FCDC, contact de porte
Le contact de porte active/désactive le débit d'air. Permet de commander individuellement les rideaux d'air de différentes ouvertures d'une même zone.

FCTXRF, sonde sans fil intérieure/extérieure
Sonde sans fil intérieure/extérieure présentant les mêmes caractéristiques que FCRTX et FCOTX. Portée jusqu'à 50 m. Durée de vie de la pile : 3 à 5 ans. IP44.

FC Direct

Contenu
- FCCF, boîtier de commande
- FCBC05
- FCDC

FC Smart

Contenu
- FCCF, boîtier de commande
- FCBC10
- FCDC
- FCLAP

FC Pro

Contenu
- FCCF, boîtier de commande
- FCBC10
- FCDC
- FCLAP
- FCTXRF

FC Building - GTC

Contenu
- FCCF, boîtier de commande
- FCBC10
- FCDC
- FCBAP, boîtier de communication pour bâtiment

Numéro d'article	Type	Désignation	Dimensions
74684	**FCDA**	FC Direct, système de régulation de niveau 1	89x89x26 mm (FCCF)
74694	**FCRTX**	Sonde de température ambiante déportée	39x39x23 mm
74695	**FCOTX**	Sonde de température extérieure	39x39x23 mm
74699	**FCLAP**	Boîtier de communication pour sondes supplémentaires et portée étendue	89x89x26 mm
74718	**FCBC05**	Câble de communication supplémentaire, 5 m	5 m
74719	**FCBC10**	Câble de communication supplémentaire, 10 m	10 m
74720	**FCBC25**	Câble de communication supplémentaire, 25 m	25 m
74721	**FCSC10**	Câble de sonde supplémentaire, 10 m	10 m
74722	**FCSC25**	Câble de sonde supplémentaire, 25 m	25 m
17495	**FCDC**	Contact de porte	
74703	**FCTXRF**	Sonde sans fil intérieure/extérieure (pour FC Smart, FC Pro)	89x89x26 mm

Régulation hydraulique

Les appareils à eau chaude doivent être dotés de vannes. Le système de vannes régule le débit d'eau et active le niveau de chauffage maximal uniquement en cas de besoin. Lorsque la fonctionnalité de dérivation intégrée est activée, un léger débit de fuite est autorisé pour garantir que la batterie à eau chaude contient toujours de l'eau chaude et ainsi assurer une protection contre le givre et un chauffage plus rapide. La sonde de température de retour d'eau permet de garantir une utilisation optimale de l'eau contenue dans la batterie et ainsi de réduire la consommation d'énergie.

VPFC, système vanne modulable et indépendant de la pression
Vanne de commande et d'équilibrage à deux voies, indépendant de la pression, avec électrovanne modulable et vanne d'arrêt.

FCWTA, sonde de température de retour d'eau
Permet de contrôler la température de retour d'eau et la fonction de dérivation automatique pour assurer une protection prolongée contre le givre et réduire la consommation d'énergie.

Numéro d'article	Type	Dimensions des vannes	Plage débit l/s
238293	**VPFC15LF**	DN15	0,012-0,068
238294	**VPFC15NF**	DN15	0,024-0,13
238295	**VPFC20**	DN20	0,058-0,32
238296	**VPFC25**	DN25	0,10-0,60
238297	**VPFC32**	DN32	0,22-1,03
74702	**FCWTA**	Sonde de température de retour d'eau	

Accessoires - Appareils avec chauffage à eau chaude

FHDN20, flexibles
Flexibles pour une installation facile et pratique pour les appareils avec chauffage à eau chaude. FHDN20 : longueur de 350 mm. FHDN2010 : longueur de 1 m. DN20, filetage intérieur, courbe à 90°.

PA34EF, filtre de reprise externe
Microfiltre à mailles empêche la pénétration de la poussière et les dépôts dans les appareils à eau. Le filtre est simple à mettre et à enlever grâce à ses bandes magnétiques intrégrées. Rend la maintenance plus facile; il n'est pas nécessaire d'ouvrir l'appareil. Il permet la suppression du filtre d'origine.

DTV200S, régulateur de pression pour filtre
Mesure la pression différentielle qui indique le niveau de saleté du filtre dans les appareils à eau. Le tube est raccordé sur le côté de l'appareil où l'air est aspirée (après le filtre). Les réglages sont effectués sur site en fonction de l'appareil et de son environnement. Gamme réglable 20-300 Pa. Contact d'alarme sans potentiel, à permutation.

Numéro d'article	Type	Utilisation	Composition
18055	**FHDN20**	PAFECW4210/4215/4220/4225	2
88906	**FHDN2010**	PAFECW4210/4215/4220/4225	2
19064	**PA34EF10**	PAFECW4210	1
19065	**PA34EF15**	PAFECW4215	1
19066	**PA34EF20**	PAFECW4220	1
19067	**PA34EF25**	PAFECW4225	1
17597	**DTV200S**	PAFECW4210/4215/4220/4225	1

Accessoires - montage horizontal

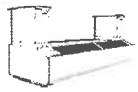

PA34WB, consoles de montage mural
Consoles de montage horizontal pour fixation murale.

PA34CB, consoles de montage au plafond
Consoles de montage au plafond utilisées pour installer l'appareil au plafond à l'aide de câbles ou tiges filetées (non fournies). Meilleure combinaison avec les plots anti-vibratile (PA34VD) en cas d'utilisation de tiges filetées.

PA34WS, kit de câbles de suspension
Câbles galvanisés avec des verrous pour bien fixer l'appareil au plafond. Longueur 3 m. Utilisation avec des consoles de montage au plafond (PA34CB).

PA34TR, tiges filetées
Tiges filetées pour le montage de l'appareil au plafond. Longueur 1 m. Utilisation avec des consoles de montage au plafond (PA34CB). Peuvent être complétées avec de plots anti-vibratile (PA34VD) pour réduire la vibration.

PA34VD, plots anti-vibratile
Réduisent les vibrations pour les montages suspendus avec tiges filetées.

PA4JK, kit de jonction
Utilisé pour relier les appareils horizontaux pour une installation plus élégante et plus unifiée. Composé d'une console de jonction et des pièces de montage.

PA4XT, manchette de soufflage
Manchette de soufflage télescopique. Utilisée pour une installation encastrée (plafond démontable). 130-200 mm.

PA4DW, kit finition pour montage mural
Permet une installation murale plus élégante en couvrant les fixations, les câbles et les tubes. S'utilise avec les consoles de montage mural PA34WB.

PA4DC, kit finition pour montage au plafond
Permet une installation plus élégante au plafond en couvrant les fixations, les câbles et les tubes. Deux kits sont nécessaires pour les appareils de 1 mètre et 1,50 mètre ; trois kits pour les appareils de 2 mètres et 4 kits pour les appareils de 2,50 mètres. Disponible en plusieurs tailles : petit (200-300 mm), moyen (300-500 mm), grand (500-900 mm), extension (420 mm).

Numéro d'article	Type	Utilisation	Composition
18044	**PA34WB15**	PAFEC4210/4215	2
18045	**PA34WB20**	PAFEC4220	3
18046	**PA34WB30**	PAFEC4225	4
214951	**PAWBL15**	PAFEC4210/4215	2
214952	**PAWBL20**	PAFEC4220	3
214953	**PAWBL30**	PAFEC4225	4
18059	**PA34CB15**	PAFEC4210/4215	4
18060	**PA34CB20**	PAFEC4220	6
18061	**PA34CB30**	PAFEC4225	8
18062	**PA34WS15**	PAFEC4210/4215	4
18063	**PA34WS20**	PAFEC4220	6
18064	**PA34WS30**	PAFEC4225	8
18056	**PA34TR15**	PAFEC4210/4215	4
18057	**PA34TR20**	PAFEC4220	6
18058	**PA34TR30**	PAFEC4225	8
18065	**PA34VD15**	PAFEC4210/4215	4

Numéro d'article	Type	Utilisation	Composition
18066	**PA34VD20**	PAFEC4220	6
18067	**PA34VD30**	PAFEC4225	8
110760	**PA4JK**	PAFEC4200	1
19090	**PA4XT10**	PAFEC4210	1
19091	**PA4XT15**	PAFEC4215	1
19092	**PA4XT20**	PAFEC4220	1
19093	**PA4XT25**	PAFEC4225	1
110838	**PA4DW10**	PAFEC4210	1
110839	**PA4DW15**	PAFEC4215	1
110840	**PA4DW20**	PAFEC4220	1
110841	**PA4DW25**	PAFEC4225	1
13557	**PA4DCS**	PAFEC4200	1
13559	**PA4DCM**	PAFEC4200	1
13560	**PA4DCL**	PAFEC4200	1
13561	**PA4DXT**	PAFEC4200	1

Pamir 4200

Accessoires - montage vertical

PA4JK, kit vertical
Utilisé pour adapter un appareil horizontal en installation verticale. Composé d'un support de montage au sol et des pièces de montage pour fixer le haut de l'appareil. Ce produit est également utilisé comme console de jonction lorsque deux appareils sont montés l'un sur l'autre. Un kit par rideau est nécessaire.

AXP300, protection anti-choc
Protection anti-choc (par ex. chariots) installée au sol.

PA4VDW, kit finition pour montage vertical
Permet une installation verticale plus élégante en couvrant les câbles, les tubes et l'alimentation.

PA4HE, capot d'extension
Dissimule l'espace entre l'appareil et le plafond pour un montage vertical et permet une installation plus élégante. PA3HEVDW: capot d'extension pour appareils avec kit design.

Numéro d'article	Type	Utilisation	Composition
110760	**PA4JK**	PAFEC4210/4215/4220/4225	1
10028	**AXP300**	PAFEC4210/4215/4220/4225	1
110754	**PA4VDW15**	PAFEC4215	1
110755	**PA4VDW20**	PAFEC4220	1
110756	**PA4VDW25**	PAFEC4225	1
	PA4HE	PAFEC4210/4215/4220/4225	1
	PA4HEVDW	PAFEC4210/4215/4220/4225	1

Pamir 4200 monté à la verticale avec un kit vertical permettant d'installer deux appareils l'un sur l'autre.

Pamir 5000

Rideau d'air élégant et écoénergétique pour les locaux industriels

Pamir 5000 présente un design moderne et élégant développé pour s'adapter à toutes les entrées. La hauteur et la largeur d'installation préconisées sont respectivement de 5 m et 7 m. Le rideau d'air est disponible pour une installation horizontale, verticale ou encastrée. La gamme Pamir est équipé de moteurs EC écoénergétiques qui permettent une régulation proportionnelle du débit d'air. Sa façade facile à ouvrir permet un accès rapide pour faciliter l'installation et la maintenance.

Efficacité énergétique et durabilité

Les rideaux d'air sont équipés de moteurs EC jusqu'à 50 % plus économes en énergie que les moteurs AC traditionnels. Ils sont également plus légers, ce qui facilite leur installation et réduit les émissions liées au transport.

Options de régulation intelligentes

La gamme Pamir dispose d'un système de régulation intelligent qui permet d'optimiser facilement le niveau de confort. Des fonctions intelligentes et automatiques facilitent la configuration et l'utilisation de différents groupes de produits Frico.

Haute performance

Les rideaux d'air Frico sont développés et fabriqués en Suède. Ils sont testés dans l'un des laboratoires les plus modernes et les plus avancés d'Europe en matière d'analyse de l'air et du son pour garantir un haut niveau de performance.

Pamir 5000

Disponible en 3 versions :

- Sans chauffage
- Chauffage électrique
- Chauffage à eau chaude

Profil de vitesse d'air

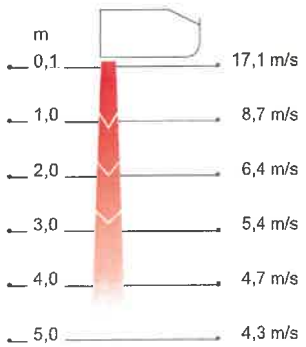

Mesures conformes à la norme ISO 27327-1.
Valeurs moyennes pour les produits de la gamme.

2021-01-20

Nos produits peuvent être modifiés sans avis préalable.

Pamir 5000

La technologie Thermozone de Frico optimise le rideau d'air

Les rideaux d'air Frico créent une porte invisible, au niveau des portes et des ouvertures, qui sépare différentes zones de température sans restriction d'accès aux personnes et aux véhicules. La technologie Thermozone crée une barrière d'air uniforme, présentant un équilibre parfait entre le volume et la vitesse de l'air, que vous souhaitiez préserver la chaleur ou la fraîcheur intérieure.

Économies d'énergie substantielles

Dans de nombreux locaux, les portes restent ouvertes une grande partie de la journée, ce qui entraîne d'énormes pertes d'air chauffé ou refroidi, surtout lorsque la différence de température entre l'air extérieur et l'air intérieur est importante. Grâce à des rideaux d'air correctement installés, il est possible de réaliser des économies d'énergie substantielles.

Climat intérieur agréable

La technologie Thermozone permet d'optimiser les performances des rideaux d'air pour assurer un climat intérieur agréable, sans courant d'air. Les rideaux d'air maintiennent également les insectes et les émissions à l'extérieur.

Faible niveau sonore

Frico s'appuie sur la technologie Thermozone pour fabriquer des rideaux d'air à très haut débit d'air. Ainsi, non seulement les rideaux d'air sont plus efficaces, mais ils présentent également d'autres avantages tels que des niveaux sonores extrêmement faibles et des turbulences réduites.

Créez la solution adaptée à vos besoins spécifiques

Après avoir choisi le rideau d'air adapté à vos besoins spécifiques (sans chauffage, chauffage électrique, chauffage à eau chaude) et la longueur appropriée (1, 1,5, 2 ou 2,5), sélectionnez vos options de régulation et vos accessoires :

Sélection du système de régulation

Choisissez l'un de nos systèmes de régulation FC.

Ajout d'un système de vannes

Les appareils à eau chaude doivent être dotés d'un système de vannes.

Sélection des options de montage

Installation horizontale, encastrée ou verticale.

Caractéristiques techniques

Pamir 5000

Tension moteur: 230V~

Sans chauffage - PAFEC5000 A (IP24**)

Numéro article	Type	Puissance [kW]	Débit d'air*1 [m³/h]	Puissance acoustique*2 [dB(A)]	Pression acoustique*3 [dB(A)]	Intensité moteur [A]	Longueur [mm]	Poids [kg]
230375	**PAFEC5010A**	0	900/2950	80	34/66	4,4	1039	39
230379	**PAFEC5015A**	0	1350/4200	84	35/68	5,6	1549	51
230383	**PAFEC5020A**	0	1700/5900	86	39/70	8,1	2039	67
230387	**PAFEC5025A**	0	2150/7200	87	41/71	9,2	2549	82

Chauffage électrique - PAFEC5000 E (IP20)

Numéro article	Type	Étages de puissance [kW]	Débit d'air*1 [m³/h]	Δt*4 [°C]	Puissance acoustique*2 [dB(A)]	Pression acoustique*3 [dB(A)]	Intensité moteur [A]	Tension [V] Intensité [A] (chauffage)	Longueur [mm]	Poids [kg]
230376	**PAFEC5010E12**	3,9/7,8/12	900/2950	40/12	80	34/66	4,4	400V3~/16,9	1039	46
230380	**PAFEC5015E18**	6,0/12/18	1350/4200	40/13	84	35/68	5,6	400V3~/26	1549	66
230384	**PAFEC5020E24**	7,8/16/24	1700/5900	40/12	86	39/70	8,1	400V3~/33,8	2039	86
230388	**PAFEC5025E30**	9,9/20/30	2150/7200	42/12	87	41/71	9,2	400V3~/42,9	2549	104

Chauffage à eau chaude - PAFEC5000 WL, batterie pour l'eau ayant une basse température (≤80 °C) (IP24**)

Numéro article	Type	Puissance*5 [kW]	Débit d'air*1 [m³/h]	Δt*4,5 [°C]	Volume d'eau [l]	Puissance acoustique*2 [dB(A)]	Pression acoustique*3 [dB(A)]	Intensité moteur [A]	Longueur [mm]	Poids [kg]
230378	**PAFEC5010WL**	17	650/2700	28/18	1,9	82	32/66	4,3	1039	46
230382	**PAFEC5015WL**	26	1150/3950	27/19	3,0	82	33/66	5,5	1549	62
230386	**PAFEC5020WL**	35	1550/5400	27/19	4,1	83	35/67	8,0	2039	82
230390	**PAFEC5025WL**	46	1850/6900	28/20	5,2	85	37/69	9,1	2549	100

Chauffage à eau chaude - PAFEC5000 WH, batterie pour l'eau ayant une température haute (≥80 °C) (IP24**)

Numéro article	Type	Puissance*6 [kW]	Débit d'air*1 [m³/h]	Δt*4,6 [°C]	Volume d'eau [l]	Puissance acoustique*2 [dB(A)]	Pression acoustique*3 [dB(A)]	Intensité moteur [A]	Longueur [mm]	Poids [kg]
230377	**PAFEC5010WH**	14	650/2700	26/16	1,3	82	32/66	4,3	1039	45
230381	**PAFEC5015WH**	21	1150/3950	25/16	2,0	82	33/66	5,5	1549	60
230385	**PAFEC5020WH**	30	1550/5400	26/16	2,7	83	35/67	8,0	2039	79
230389	**PAFEC5025WH**	37	1850/6900	26/16	3,8	85	37/69	9,1	2549	96

*1) Débit d'air faible/élevé (2 V/10 V).
*2) Mesures de la puissance acoustique (L_{WA}) selon la norme ISO 27327-2 : 2014, Installation de type E.
*3) Pression acoustique (L_{pA}). Conditions : Distance de l'appareil : 5 mètres. Facteur directionnel : 2. Surface d'absorption : 200 m². À un débit d'air faible/élevé (2 V/10 V).
*4) Δt = augmentation de température sous une puissance maximale et un débit d'air faible/élevé (2 V/10 V).
*5) Valable pour une temp. d'eau de 60/40 °C, temp. d'air d'entrée +18 °C.
*6) Valable pour une temp. d'eau de 80/60 °C, temp. d'air d'entrée 18 °C.
*7) Valable pour une temp. d'eau de 40/30 °C, temp. d'air d'entrée 18 °C.
*5,6,7) Consultez www.frico.fr pour des calculs supplémentaires.
**) Montage horizontal et montage vertical sur la droite (vue intérieure) : IP24.
Montage vertical sur la gauche (vue intérieure) : IP21.

Fabriqué en Suède avec une carrosserie inoxydable réalisée en tôles d'acier galvanisées à chaud et recouverte d'une peinture époxy. La façade et la trappe d'entretien sont en aluminium laqué. Couleur de la façade et de la trappe d'entretien : blanc, RAL 9016, NCS S 0500-N. Couleur grille, face arrière et flasques : gris, RAL 7046.

CE

Montage horizontal

Pamir 5000

Montage horizontal

La hauteur d'installation préconisée pour le modèle Pamir 5000 est de 5 m. Le rideau d'air peut être installé sur un mur ou suspendu au plafond. Il peut également être encastré dans des faux plafonds.

En cas de montage horizontal du rideau d'air, la grille de soufflage doit être orientée vers le bas, le plus près possible de la porte. Pour des ouvertures plus larges, plusieurs appareils peuvent être montés côte à côte en utilisant un kit de jonction (accessoire). Le kit finition pour une installation esthétique qui masque les câbles, les tubes et les fixations existe aussi bien pour une installation murale que suspendue.

Raccordement

Sa façade facile à ouvrir permet un accès rapide pour faciliter l'installation et la maintenance.

Le rideau d'air est équipé d'une carte électronique connectée au système de régulation du système FC externe sélectionné. La commande est alimentée en 230 V~ vers la carte électronique. La carte électronique est accessible via les presse-étoupes placés sur la partie supérieure de l'appareil. Les câbles de communication et les câbles de capteur sont raccordés à la carte électronique.

Le raccordement électrique s'effectue sur la partie supérieure de l'appareil. L'alimentation électrique des rideaux avec chauffage électrique (400V3~) est acheminée via le bloc moteur.

Les appareils avec chauffage à eau chaude sont raccordés au système d'eau par le dessus. Les flexibles sont à commander en tant qu'accessoire. Un kit de vanne doit toujours être monté à l'extérieur des appareils à eau chaude. Voir la section relative aux vannes et accessoires.

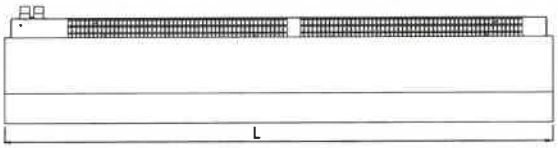

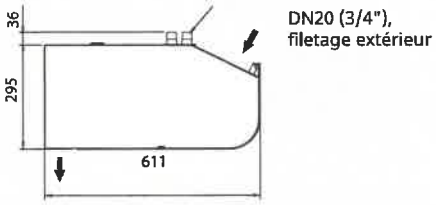

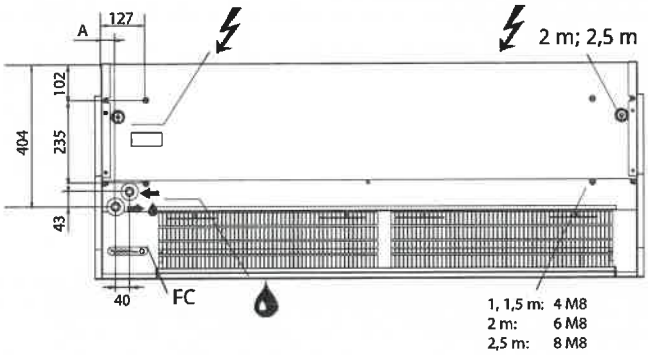

Pour obtenir des schémas de raccordement ou d'autres informations techniques, reportez-vous à la notice ou rendez-vous sur www.frico.net.

	L [mm]	A [mm]
PAFEC5010	1039	40
PAFEC5015	1549	40
PAFEC5020	2039	40
PAFEC5025	2549	39

Distances minimales

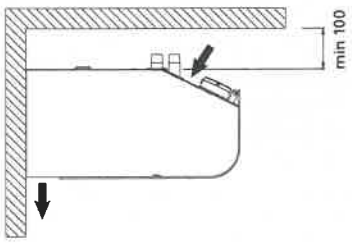

La distance minimale entre la grille de soufflage et le sol est de 1800 mm pour les appareils électriques.

La hauteur d'installation préconisée peut varier selon les conditions d'installation. Rendez-vous sur www.frico.fr pour en savoir plus.

Pamir 5000

Montage vertical

La largeur d'installation préconisée pour le modèle Pamir 5000 est de 7 m avec des rideaux d'air de chaque côté de l'ouverture. Les appareils mesurant 1,50 mètre et plus peuvent être utilisés à la verticale. Ils peuvent être retournés et placés de chaque côté de la porte.

Le rideau d'air est monté verticalement, aussi près que possible de la porte. Pour des performances optimales, les rideaux d'air doivent être installés des deux côtés de l'ouverture. Chaque appareil doit être doté d'un kit vertical (accessoire) pour un montage au sol et pour le montage de deux appareils l'un sur l'autre pour les entrées plus hautes. Le haut du rideau d'air doit être bien fixé au mur ou au plafond. Le kit finition (accessoire) permet de masquer les tubes et les câbles.

Raccordement

Sa façade facile à ouvrir permet un accès rapide pour faciliter l'installation et la maintenance.

Le rideau d'air est équipé d'une carte électronique connectée au système de régulation du système FC externe sélectionné. La commande est alimentée en 230 V~ vers la carte électronique. La carte électronique est accessible via les presse-étoupes placés à l'arrière de l'appareil. Les câbles de communication et les câbles de capteur sont raccordés à la carte électronique.

Le raccordement électrique s'effectue à l'arrière de l'appareil. L'alimentation électrique des rideaux avec chauffage électrique (400V3~) est acheminée via le bloc moteur.

Les appareils à eau chaude sont raccordés au système d'eau par l'arrière. Les flexibles sont à commander en tant qu'accessoire. Un kit de vanne doit toujours être monté à l'extérieur des appareils à eau chaude. Voir la section relative aux vannes et accessoires.

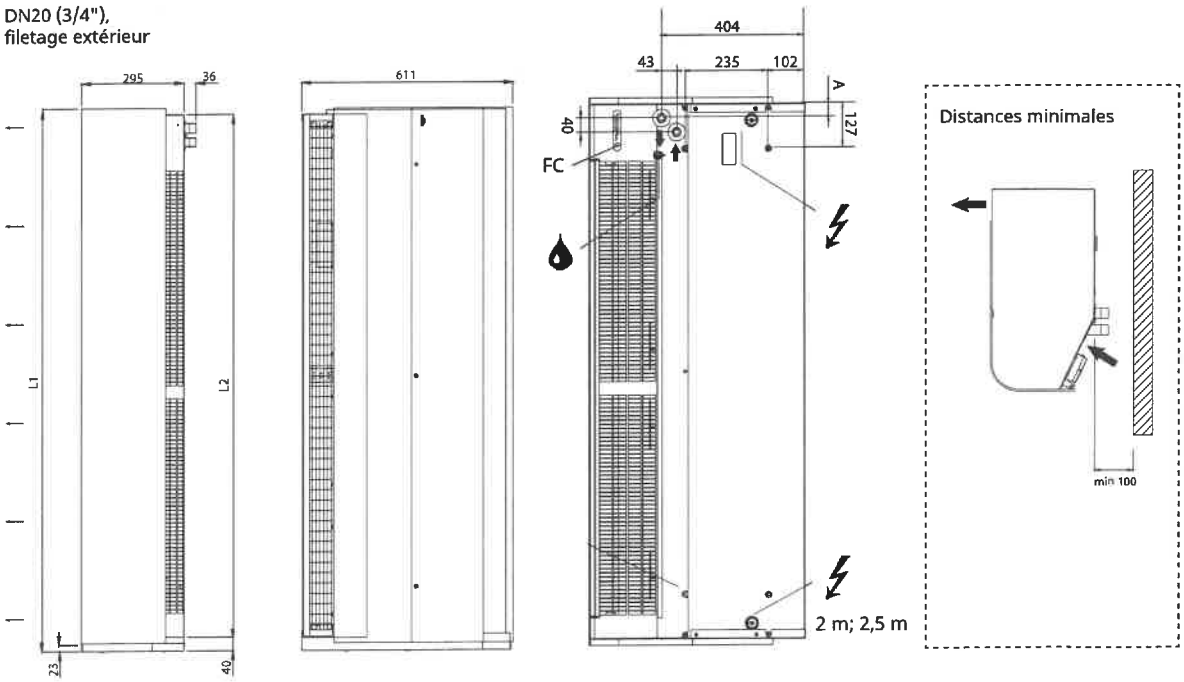

	L1 [mm]	L2 [mm]
PAFEC5015	1572	1515
PAFEC5020	2062	2004
PAFEC5025	2572	2515

L'appareil peut être retourné et placé indépendamment des deux côtés de la porte. Le circuit imprimé ainsi que les raccordements se trouvent près du sol lorsque le rideau d'air est placé du côte gauche de la porte et en haut lorsque le rideau d'air est placé du côte droit de la porte (vu de l'intérieur). Pour obtenir des schémas de raccordement ou d'autres informations techniques, reportez-vous à la notice ou rendez-vous sur www.frico.net.

La largeur d'installation préconisée varie selon les locaux. Rendez-vous sur www.frico.fr pour en savoir plus.

Pamir 5000

Système de régulation FC

Les rideaux d'air Frico sont équipés d'une carte électronique intégrée et sont complétés par le système de régulation FC de votre choix, offrant de nombreuses fonctions de contrôle et d'économie d'énergie. Quatre versions sont disponibles pour répondre à tous les besoins.

FC Direct

Entrée de gamme

- Contact de porte
- Fonction calendrier
- Timer de filtre

FC Smart

FC Direct +

- Régulation via une application (Bluetooth)
- Sondes sans fil possibles
- Fonction calendrier réglable
- Fonction Absence et Boost
- Timer de filtre réglable
- Fonction Sas
- Possibilité de créer des zones

FC Pro

FC Direct + FC Smart +

- Régulation automatique du débit d'air
- Blocage automatique du chauffage

FC Building - GTC

FC Direct +

- 0-10 V ou Modbus
- Régulation automatique du débit d'air*
- Blocage automatique du chauffage*
- Réglages de la ventilation et du chauffage
- Indication d'alarme
- Lecture des valeurs

** Nécessite un signal de température extérieure*

FC Direct

Système de régulation d'entrée de gamme pour bien démarrer. Le contact de porte fait office de fonction automatique d'économie d'énergie, car le rideau d'air ne s'active que lorsque la porte est ouverte. Lorsque la porte est fermée, il reste en veille ou fait tourner le ventilateur à une vitesse inférieure si un supplément de chauffage est nécessaire. Grâce à la fonction calendrier, vous pouvez déterminer à quel moment le système doit être actif.

FC Smart

Système de régulation de niveau 2 pour une liberté totale. FC Smart offre toutes les fonctions de FC Direct, ainsi que des fonctions d'économie d'énergie supplémentaires et la possibilité de procéder à la régulation via une application (Bluetooth). L'application vous donne accès à toutes les fonctions du système, ce qui vous permet de le configurer de façon à répondre précisément à vos besoins. Vous pouvez également créer différentes zones avec différents paramètres dans un système à plus grande échelle.

FC Pro

Système de régulation de niveau 3 pour des économies optimales. FC Pro offre toutes les fonctions de FC Direct et FC Smart, ainsi que des fonctions automatiques d'économie d'énergie supplémentaires. L'utilisation des sondes intérieure et extérieure permet d'adapter le niveau de chauffage et le débit d'air, de façon à éviter une surpuissance inutile et ainsi réduire la consommation d'énergie.

FC Building - régulation GTC

Système de régulation complet pour les bâtiments, avec possibilité de régulation via des signaux 0-10 V ou Modbus. FC Building vous permet de recevoir des informations sur le statut et les alarmes du produit. Modbus permet d'utiliser pleinement toutes les fonctions d'économie d'énergie du système de régulation.

Numéro d'article	Type	Désignation
74684	**FCDA**	FC Direct, système de régulation de niveau 1
74685	**FCSA**	FC Smart, système de régulation de niveau 2
74686	**FCPA**	FC Pro, système de régulation de niveau 3
74687	**FCBA**	FC Building, régulation GTC

Pamir 5000

Contenu et accessoires du système de régulation

Le système de régulation FC permet de créer de nombreuses fonctions intelligentes et d'économie d'énergie. Vous pouvez ajouter des composants aux quatre versions disponibles pour étendre et personnaliser le système. Les versions avec application (FC Smart et FC Pro) permettent également de créer et de réguler différentes zones. Chaque zone ajoutée doit être équipée d'un système FC Direct et peut être dotée de différents accessoires pour répondre à des besoins spécifiques.

FC Direct, ensembles de régulation
Boîtier de commande pour la ventilation et le chauffage, contact de porte et câble de communication de 5 m. Utilisation pour les zones supplémentaires avec FC Smart et FC Pro. IP44.

FCRTX, sonde de température ambiante déportée
Lecture de la température ambiante à distance du boîtier de commande, câble de sonde de 10 m inclus. IP20.

FCOTX, sonde de température extérieure
Lecture de la température extérieure, câble de sonde de 10 m inclus. Permet la régulation du chauffage et du débit d'air ainsi que le blocage automatique du chauffage. IP44.

FCLAP, boîtier de communication local
Boîtier de communication pour les sondes supplémentaires (au-delà de 8 sondes) et augmentation de la portée pour les sondes ou la régulation connectée. Bluetooth. Câble de communication de 10 m inclus. IP44.

FCSC/FCBC, câble
Le câble de sonde FCSC est disponible en 10 ou 25 m. Câble de communication FCBC pour des produits supplémentaires dans la même zone, disponible en 5, 10 ou 25 m.

FCDC, contact de porte
Le contact de porte active/désactive le débit d'air. Permet de commander individuellement les rideaux d'air de différentes ouvertures d'une même zone.

FCTXRF, sonde sans fil intérieure/extérieure
Sonde sans fil intérieure/extérieure présentant les mêmes caractéristiques que FCRTX et FCOTX. Portée jusqu'à 50 m. Durée de vie de la pile : 3 à 5 ans. IP44.

FC Direct

Contenu
- FCCF, boîtier de commande
- FCBC05
- FCDC

FC Smart

Contenu
- FCCF, boîtier de commande
- FCBC10
- FCDC
- FCLAP

FC Pro

Contenu
- FCCF, boîtier de commande
- FCBC10
- FCDC
- FCLAP
- FCTXRF

FC Building - GTC

Contenu
- FCCF, boîtier de commande
- FCBC10
- FCDC
- FCBAP, boîtier de communication pour bâtiment

Numéro d'article	Type	Désignation	Dimensions
74684	**FCDA**	FC Direct, système de régulation de niveau 1	89x89x26 mm (FCCF)
74694	**FCRTX**	Sonde de température ambiante déportée	39x39x23 mm
74695	**FCOTX**	Sonde de température extérieure	39x39x23 mm
74699	**FCLAP**	Boîtier de communication pour sondes supplémentaires et portée étendue	89x89x26 mm
74718	**FCBC05**	Câble de communication supplémentaire, 5 m	5 m
74719	**FCBC10**	Câble de communication supplémentaire, 10 m	10 m
74720	**FCBC25**	Câble de communication supplémentaire, 25 m	25 m
74721	**FCSC10**	Câble de sonde supplémentaire, 10 m	10 m
74722	**FCSC25**	Câble de sonde supplémentaire, 25 m	25 m
17495	**FCDC**	Contact de porte	
74703	**FCTXRF**	Sonde sans fil intérieure/extérieure (pour FC Smart, FC Pro)	89x89x26 mm

Régulation hydraulique

Les appareils à eau chaude doivent être dotés de vannes. Le système de vannes régule le débit d'eau et active le niveau de chauffage maximal uniquement en cas de besoin. Lorsque la fonctionnalité de dérivation intégrée est activée, un léger débit de fuite est autorisé pour garantir que la batterie à eau chaude contient toujours de l'eau chaude et ainsi assurer une protection contre le givre et un chauffage plus rapide. La sonde de température de retour d'eau permet de garantir une utilisation optimale de l'eau contenue dans la batterie et ainsi de réduire la consommation d'énergie.

VPFC, système vanne modulable et indépendant de la pression
Vanne de commande et d'équilibrage à deux voies, indépendant de la pression, avec électrovanne modulable et vanne d'arrêt.

FCWTA, sonde de température de retour d'eau
Permet de contrôler la température de retour d'eau et la fonction de dérivation automatique pour assurer une protection prolongée contre le givre et réduire la consommation d'énergie.

Numéro d'article	Type	Dimensions des vannes	Plage débit l/s
238293	**VPFC15LF**	DN15	0,012-0,068
238294	**VPFC15NF**	DN15	0,024-0,13
238295	**VPFC20**	DN20	0,058-0,32
238296	**VPFC25**	DN25	0,10-0,60
238297	**VPFC32**	DN32	0,22-1,03
74702	**FCWTA**	Sonde de température de retour d'eau	

Accessoires - Appareils avec chauffage à eau chaude

FHDN20, flexibles
Flexibles pour une installation facile et pratique pour les appareils avec chauffage à eau chaude. FHDN20 : longueur de 350 mm. FHDN2010 : longueur de 1 m. DN20, filetage intérieur, courbe à 90°.

PA34EF, filtre de reprise externe
Microfiltre à mailles empêche la pénétration de la poussière et les dépôts dans les appareils à eau. Le filtre est simple à mettre et à enlever grâce à ses bandes magnétiques intrégrées. Rend la maintenance plus facile; il n'est pas nécessaire d'ouvrir l'appareil. Il permet la suppression du filtre d'origine.

DTV200S, régulateur de pression pour filtre
Mesure la pression différentielle qui indique le niveau de saleté du filtre dans les appareils à eau. Le tube est raccordé sur le côté de l'appareil où l'air est aspirée (après le filtre). Les réglages sont effectués sur site en fonction de l'appareil et de son environnement. Gamme réglable 20-300 Pa. Contact d'alarme sans potentiel, à permutation.

Numéro d'article	Type	Utilisation	Composition
18055	**FHDN20**	PAFECW5010/5015/5020/5025	2
88906	**FHDN2010**	PAFECW5010/5015/5020/5025	2
19064	**PA34EF10**	PAFECW5010	1
19065	**PA34EF15**	PAFECW5015	1
19066	**PA34EF20**	PAFECW5020	1
19067	**PA34EF25**	PAFECW5025	1
17597	**DTV200S**	PAFECW5010/5015/5020/5025	1

Pamir 5000

Accessoires - montage horizontal

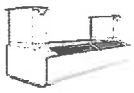

PA34WB, consoles de montage mural
Consoles de montage horizontal pour fixation murale.

PA34CB, consoles de montage au plafond
Consoles de montage au plafond utilisées pour installer l'appareil au plafond à l'aide de câbles ou tiges filetées (non fournies). Meilleure combinaison avec les plots anti-vibratile (PA34VD) en cas d'utilisation de tiges filetées.

PA34WS, kit de câbles de suspension
Câbles galvanisés avec des verrous pour bien fixer l'appareil au plafond. Longueur 3 m. Utilisation avec des consoles de montage au plafond (PA34CB).

PA34TR, tiges filetées
Tiges filetées pour le montage de l'appareil au plafond. Longueur 1 m. Utilisation avec des consoles de montage au plafond (PA34CB). Peuvent être complétées avec de plots anti-vibratile (PA34VD) pour réduire la vibration.

PA34VD, plots anti-vibratile
Réduisent les vibrations pour les montages suspendus avec tiges filetées.

PA4JK, kit de jonction
Utilisé pour relier les appareils horizontaux pour une installation plus élégante et plus unifiée. Composé d'une console de jonction et des pièces de montage.

PA4XT, manchette de soufflage
Manchette de soufflage télescopique. Utilisée pour une installation encastrée (plafond démontable). 130-200 mm.

PA4DW, kit finition pour montage mural
Permet une installation murale plus élégante en couvrant les fixations, les câbles et les tubes. S'utilise avec les consoles de montage mural PA34WB.

PA4DC, kit finition pour montage au plafond
Permet une installation plus élégante au plafond en couvrant les fixations, les câbles et les tubes. Deux kits sont nécessaires pour les appareils de 1 mètre et 1,50 mètre ; trois kits pour les appareils de 2 mètres et 4 kits pour les appareils de 2,50 mètres. Disponible en plusieurs tailles : petit (200-300 mm), moyen (300-500 mm), grand (500-900 mm), extension (420 mm).

Numéro d'article	Type	Utilisation	Composition
18044	**PA34WB15**	PAFEC5010/5015	2
18045	**PA34WB20**	PAFEC5020	3
18046	**PA34WB30**	PAFEC5025	4
214951	**PAWBL15**	PAFEC5010/5015	2
214952	**PAWBL20**	PAFEC5020	3
214953	**PAWBL30**	PAFEC5025	4
18059	**PA34CB15**	PAFEC5010/5015	4
18060	**PA34CB20**	PAFEC5020	6
18061	**PA34CB30**	PAFEC5025	8
18062	**PA34WS15**	PAFEC5010/5015	4
18063	**PA34WS20**	PAFEC5020	6
18064	**PA34WS30**	PAFEC5025	8
18056	**PA34TR15**	PAFEC5010/5015	4
18057	**PA34TR20**	PAFEC5020	6
18058	**PA34TR30**	PAFEC5025	8
18065	**PA34VD15**	PAFEC5010/5015	4

Numéro d'article	Type	Utilisation	Composition
18066	**PA34VD20**	PAFEC5020	6
18067	**PA34VD30**	PAFEC5025	8
110760	**PA4JK**	PAFEC5000	1
19090	**PA4XT10**	PAFEC5010	1
19091	**PA4XT15**	PAFEC5015	1
19092	**PA4XT20**	PAFEC5020	1
19093	**PA4XT25**	PAFEC5025	1
110838	**PA4DW10**	PAFEC5010	1
110839	**PA4DW15**	PAFEC5015	1
110840	**PA4DW20**	PAFEC5020	1
110841	**PA4DW25**	PAFEC5025	1
13557	**PA4DCS**	PAFEC5000	1
13559	**PA4DCM**	PAFEC5000	1
13560	**PA4DCL**	PAFEC5000	1
13561	**PA4DXT**	PAFEC5000	1

Pamir 5000

Accessoires - montage vertical

PA4JK, kit vertical
Utilisé pour adapter un appareil horizontal en installation verticale. Composé d'un support de montage au sol et des pièces de montage pour fixer le haut de l'appareil. Ce produit est également utilisé comme console de jonction lorsque deux appareils sont montés l'un sur l'autre. Un kit par rideau est nécessaire.

AXP300, protection anti-choc
Protection anti-choc (par ex. chariots) installée au sol.

PA4VDW, kit finition pour montage vertical
Permet une installation verticale plus élégante en couvrant les câbles, les tubes et l'alimentation.

PA4HE, capot d'extension
Dissimule l'espace entre l'appareil et le plafond pour un montage vertical et permet une installation plus élégante. PA3HEVDW: capot d'extension pour appareils avec kit design.

Numéro d'article	Type	Utilisation	Composition
110760	**PA4JK**	PAFEC5010/5015/5020/5025	1
10028	**AXP300**	PAFEC5010/5015/5020/5025	1
110754	**PA4VDW15**	PAFEC5015	1
110755	**PA4VDW20**	PAFEC5020	1
110756	**PA4VDW25**	PAFEC5025	1
	PA4HE	PAFEC5010/5015/5020/5025	1
	PA4HEVDW	PAFEC5010/5015/5020/5025	1

Pamir 5000 monté à la verticale avec un kit vertical permettant d'installer deux appareils l'un sur l'autre.