EX 140A-2 Ventilateur

Numéro d'article: 135276

Variante : 400V 3~ 50Hz

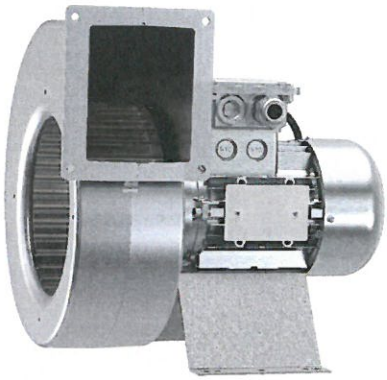

Description

- Ventilateurs anti-explosion ATEX
- Design compact
- Moteur régulable par variation de tension
- Support de fixation intégré
- Classification de certification II 2 G Ex db eb IIC T4 Gb

Le ventilateur EC peut être facilement installé dans toutes les positions grâce à son design compact. Il est alimenté par un moteur EX, spécialement fabriqués et équipés d'un rotor incurvée vers l'avant. L'enveloppe du ventilateur est moulé dans du silumin, et le rotor est fabriqué en aluminium.

Paramètres techniques

Données nominales		
Tension nominale	400	V
Fréquence	50	Hz
Phase(s) [~]	3~	
Puissance installée	796	W
Intensité	1,89	A
Vitesse de rotation	2 777	tr/min
Débit d'air	max ; 1,231;	m³/h
Température air en mouvement	max 50	°C
Temp. max. avec variateur	50	°C
Données acoustiques		
Niveau sonore à 3 m (20m² Sabine)	63	dB(A)
Protection/Classification		
Indice de protection, moteur	IP65	
Classe d'isolation	F	
Antidéflagrant	Ex de IIC T4 Gb	
Certificat	Presafe 16ATEX8598X	
Données selon ErP		
Conformité ErP	Not ErP relevant	
Régulations et sondes		
Plage de température, ambiante et conduit	-20 à 50	°C
Dimensions et poids		
Poids	10	kg
Autres		
Type de moteur	AC	

Dimensions

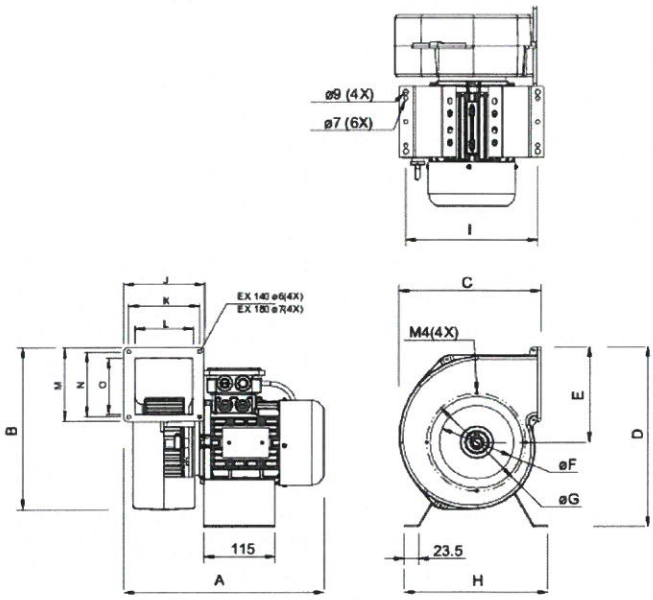

A	B	C	D	E	øF	øG	H	I	J	K	L	M	N	O
324	262	227	291	154	118	158	211	2105	130	115	94	120	105	92

Câblage

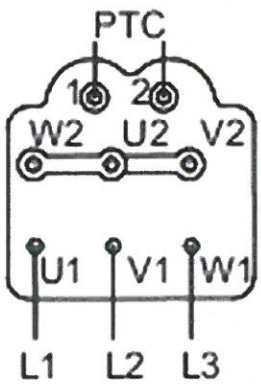

380-440V 3~ (Y)

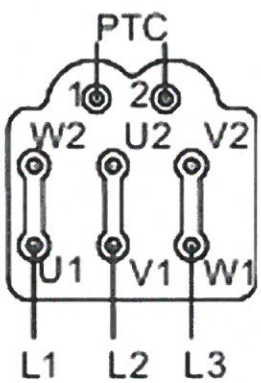

230V 3~ (D)

Courbe de performance

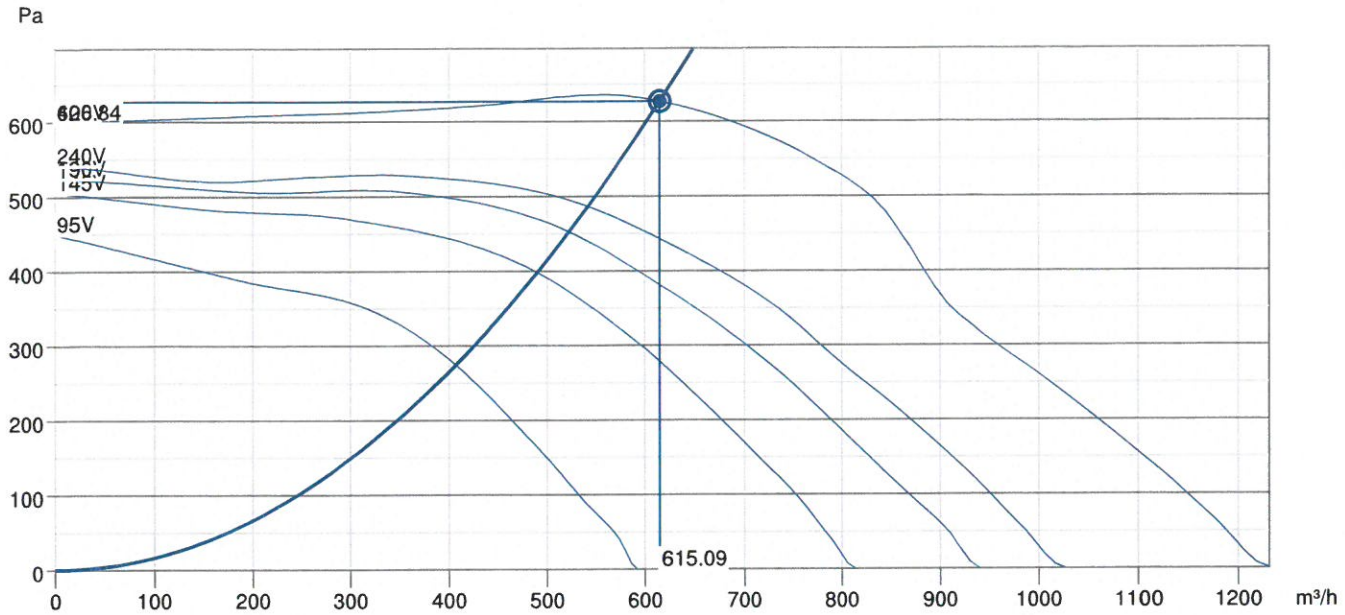

Données hydrauliques	
Débit d'air requis	615 m³/h
Pression statique requis	627 Pa
Débit d'air au point de fonctionnement	615 m³/h
Pression statique au point de fonctionnement	627 Pa
Densité de l'air	1.204 kg/m³
Puissance	429.5 W
Vitesse	2907 rpm
Intensité	1.66 A
SFP	2.513 kW/m³/s
Tension de régulation	400.0 V
Tension d'alimentation	400 V

Niveau de puissance sonore		63	125	250	500	1k	2k	4k	8k	Total
Entrée	dB(A)	62	67	73	73	70	72	67	63	79
Sortie	dB(A)	61	71	72	79	75	72	66	64	82
Rayonné	dB(A)	38	44	44	57	65	67	65	59	71
Niveau de pression acoustique à 3m (20 m² Sabine)	dB(A)	-	-	-	-	-	-	-	-	64
Niveau de pression acoustique à 3m (champ libre)	dB(A)	-	-	-	-	-	-	-	-	50

Accessoires

R-DK4 KT Auto-transformateur (6051)
RTRDU 2 Auto-transformateur (5945)
Kit montage EX 140A-160 (135703)
RTRD 2 Auto-transformateur (5941)
U-EK230E Protection Moteur EX (30199)

Documents

IMO(CE)_EX 140_180.pdf
Presafe_EU-Type Examination Cert. 16_ATEX_8598_X_Issue2.pdf
Presafe_Production Quality_16 ATEX 8871Q_issue 1.PDF

EX 140A-2C Ventilateur

Numéro d'article: 135260

Variante : 230V 1~ 50Hz

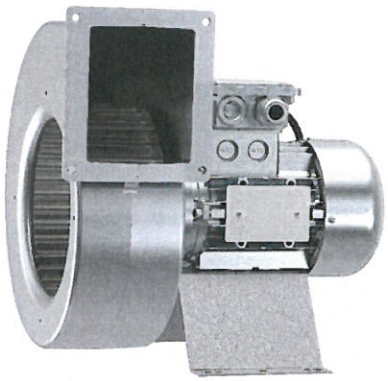

Description

- Ventilateurs anti-explosion ATEX
- Design compact
- Moteur régulable par variation de tension
- Support de fixation intégré
- Classification de certification II 2 G Ex db eb IIC T4 Gb

Le ventilateur EC peut être facilement installé dans toutes les positions grâce à son design compact. Il est alimenté par un moteur EX, spécialement fabriqués et équipés d'un rotor incurvée vers l'avant. L'enveloppe du ventilateur est moulé dans du silumin, et le rotor est fabriqué en aluminium.

Paramètres techniques

Données nominales		
Tension nominale	230	V
Fréquence	50	Hz
Phase(s) [~]	1~	
Puissance installée	814	W
Intensité	3,71	A
Vitesse de rotation	2 782	tr/min
Débit d'air	max ; 1,231;	m³/h
Condensateur	50	µF
Température air en mouvement	max 50	°C
Temp. max. avec variateur	50	°C
Données acoustiques		
Niveau sonore à 3 m (20m² Sabine)	64	dB(A)
Protection/Classification		
Indice de protection, moteur	IP65	
Classe d'isolation	F	
Antidéflagrant	Ex de IIC T4 Gb	
Certificat	Presafe 16ATEX8598X	
Données selon ErP		
Conformité ErP	Not ErP relevant	
Régulations et sondes		
Plage de température, ambiante et conduit	-20 à 50	°C
Dimensions et poids		
Poids	10,7	kg
Autres		
Type de moteur	AC	

Dimensions

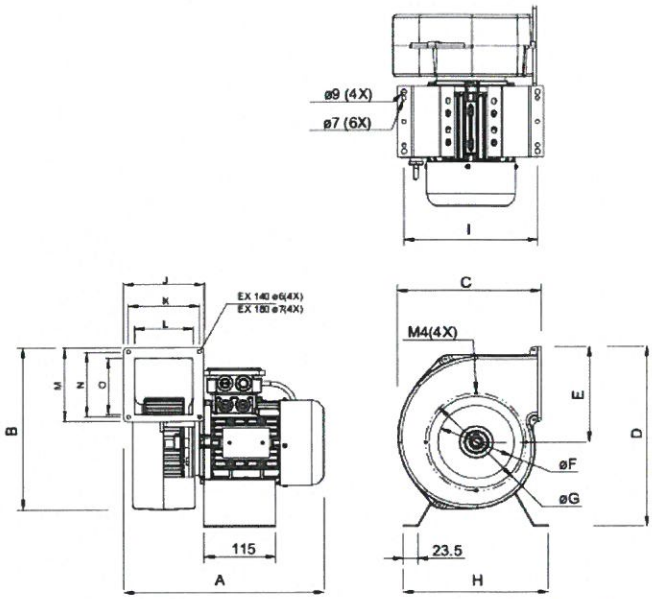

A	B	C	D	E	øF	G	H	I	J	K	L	M	N	O
324	262	227	291	154	118	158	211	210.5	130	115	94	120	105	92

Câblage

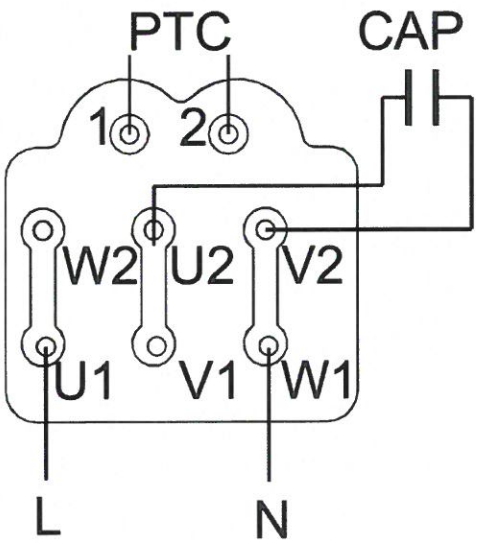

Courbe de performance

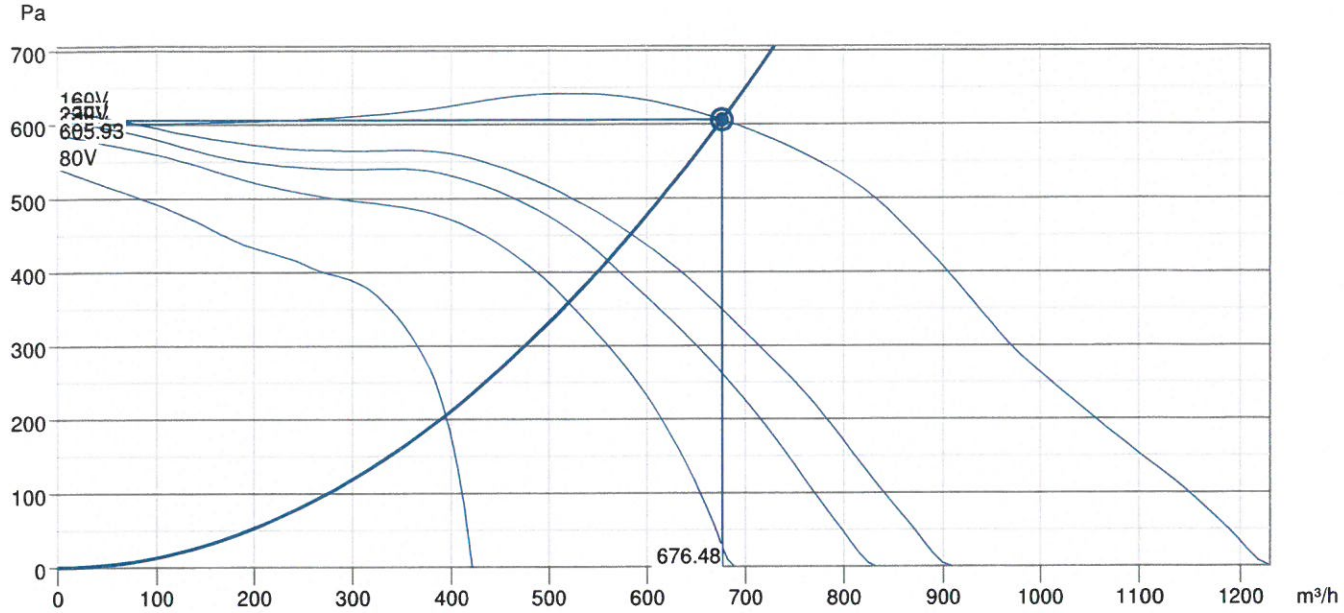

Données hydrauliques	
Débit d'air requis	677 m³/h
Pression statique requis	606 Pa
Débit d'air au point de fonctionnement	676 m³/h
Pression statique au point de fonctionnement	606 Pa
Densité de l'air	1.204 kg/m³
Puissance	496.7 W
Vitesse	2900 rpm
Intensité	2.51 A
SFP	2.643 kW/m³/s
Tension de régulation	230.0 V
Tension d'alimentation	230 V

Niveau de puissance sonore		63	125	250	500	1k	2k	4k	8k	Total
Entrée	dB(A)	66	65	78	73	71	71	66	62	81
Sortie	dB(A)	65	76	73	80	75	72	66	63	83
Rayonné	dB(A)	40	40	49	58	65	66	64	57	71
Niveau de pression acoustique à 3m (20 m² Sabine)	dB(A)	-	-	-	-	-	-	-	-	64
Niveau de pression acoustique à 3m (champ libre)	dB(A)	-	-	-	-	-	-	-	-	50

Accessoires

REU 5 Auto-transformateur (5006)
U-EK230E Protection Moteur EX (30199)
Kit montage EX 140A-160 (135703)
RTRE 5 Auto-transformateur (5010)
Kit montage EX 140A-125 (135702)

Documents

IMO(CE)_EX 140_180.pdf
Presafe_EU-Type Examination Cert. 16_ATEX_8598_X_Issue2.pdf
Presafe_Production Quality_16 ATEX 8871Q_issue 1.PDF

EX 140A-4 Ventilateur

Numéro d'article: 135277

Variante : 400V 3~ 50Hz - Ø160

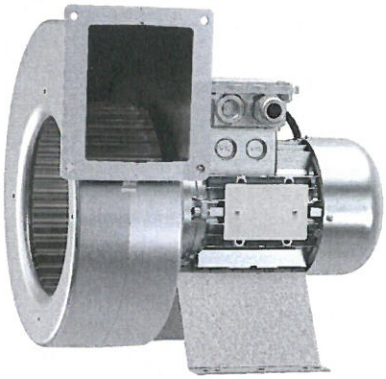

Description

- Ventilateurs anti-explosion ATEX
- Design compact
- Moteur régulable par variation de tension
- Support de fixation intégré
- Classification de certification II 2 G Ex db eb IIC T4 Gb

Le ventilateur EC peut être facilement installé dans toutes les positions grâce à son design compact. Il est alimenté par un moteur EX, spécialement fabriqués et équipés d'un rotor incurvée vers l'avant. L'enveloppe du ventilateur est moulé dans du silumin, et le rotor est fabriqué en aluminium.

Paramètres techniques

Données nominales		
Tension nominale	400	V
Fréquence	50	Hz
Phase(s) [~]	3~	
Puissance installée	157	W
Intensité	0,59	A
Vitesse de rotation	1 446	tr/min
Débit d'air	max 623	m³/h
Température air en mouvement	max 60	°C
Temp. max. avec variateur	60	°C
Données acoustiques		
Niveau sonore à 3 m (20m² Sabine)	48	dB(A)
Protection/Classification		
Indice de protection, moteur	IP65	
Classe d'isolation	F	
Antidéflagrant	Ex de IIC T4 Gb	
Certificat	Presafe 16ATEX8598X	
Données selon ErP		
Conformité ErP	Not ErP relevant	
Régulations et sondes		
Plage de température, ambiante et conduit	-20 à 60	°C
Dimensions et poids		
Poids	6,3	kg
Autres		
Type de moteur	AC	

Dimensions

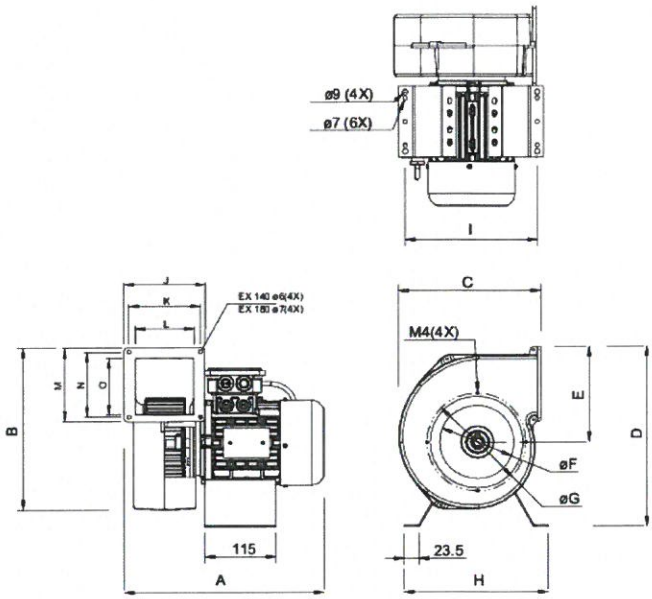

A	B	C	D	E	øF	ø G	H	I	J	K	L	M	N	O
301	262	227	285	154	118	158	231	191.5	130	115	94	120	105	92

Câblage

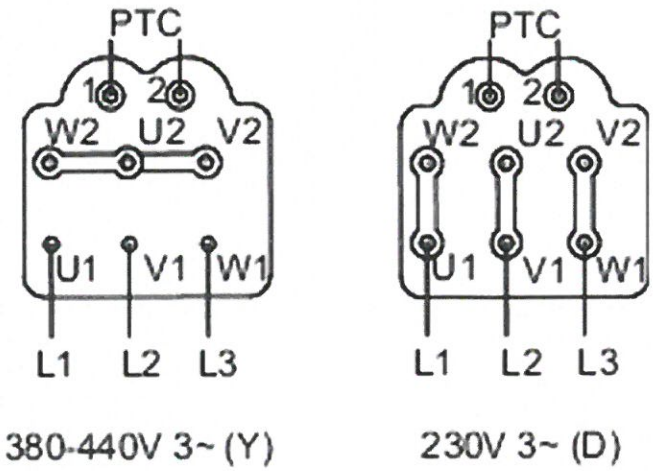

Courbe de performance

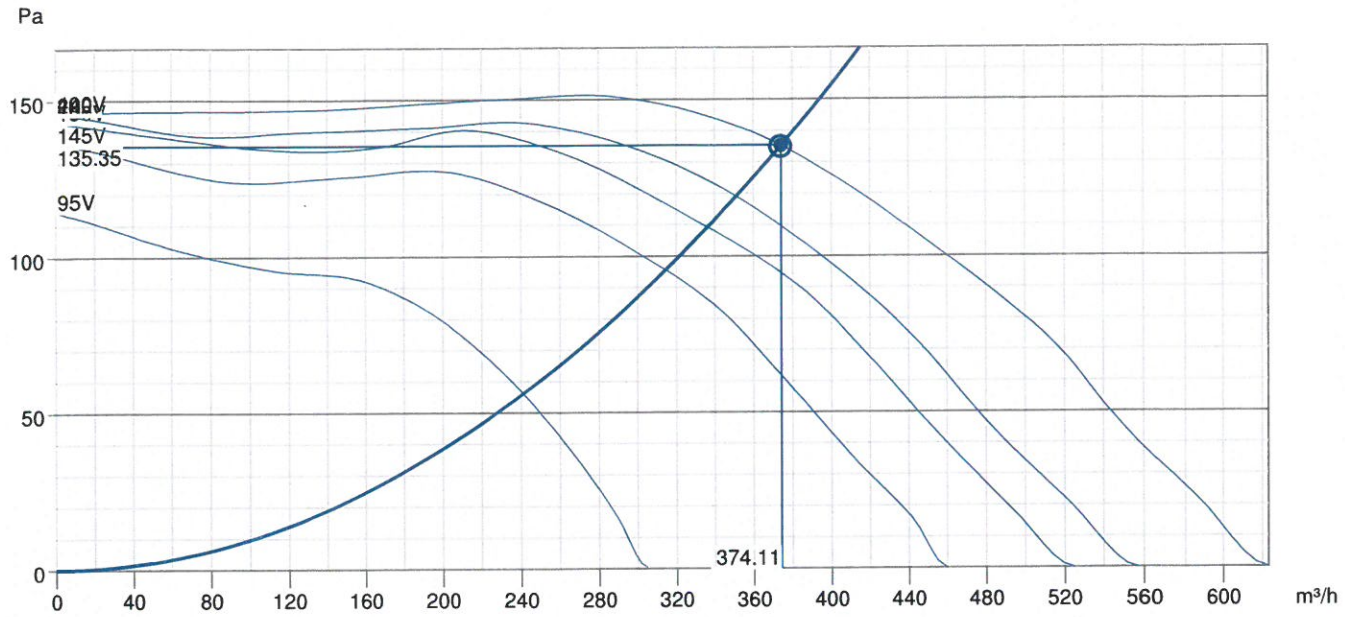

Données hydrauliques	
Débit d'air requis	374 m³/h
Pression statique requis	135 Pa
Débit d'air au point de fonctionnement	374 m³/h
Pression statique au point de fonctionnement	135 Pa
Densité de l'air	1.204 kg/m³
Puissance	123.8 W
Vitesse	1464 rpm
Intensité	0.58 A
SFP	1.191 kW/m³/s
Tension de régulation	400.0 V
Tension d'alimentation	400 V

Niveau de puissance sonore		63	125	250	500	1k	2k	4k	8k	Total
Entrée	dB(A)	42	51	62	57	59	55	50	43	66
Sortie	dB(A)	47	54	54	61	64	56	51	46	67
Rayonné	dB(A)	14	22	39	46	52	51	47	40	56
Niveau de pression acoustique à 3m (20 m² Sabine)	dB(A)	-	-	-	-	-	-	-	-	49
Niveau de pression acoustique à 3m (champ libre)	dB(A)	-	-	-	-	-	-	-	-	35

Accessoires

R-DK4 KT Auto-transformateur (6051)
RTRDU 2 Auto-transformateur (5945)
Kit montage EX 140A-125 (135702)
RTRD 2 Auto-transformateur (5941)
U-EK230E Protection Moteur EX (30199)
Kit montage EX 140A-160 (135703)

Documents

IMO(CE)_EX 140_180.pdf
Presafe_EU-Type Examination Cert. 16_ATEX_8598_X_Issue2.pdf
Presafe_Production Quality_16 ATEX 8871Q_issue 1.PDF

EX 140A-4C Ventilateur

Numéro d'article: 135275

Variante : 230V 1~ 50Hz - Ø160

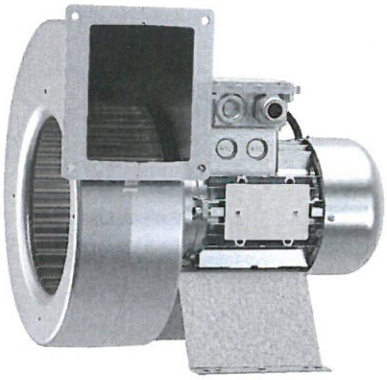

Description

- Ventilateurs anti-explosion ATEX
- Design compact
- Moteur régulable par variation de tension
- Support de fixation intégré
- Classification de certification II 2 G Ex db eb IIC T4 Gb

Le ventilateur EC peut être facilement installé dans toutes les positions grâce à son design compact. Il est alimenté par un moteur EX, spécialement fabriqués et équipés d'un rotor incurvée vers l'avant. L'enveloppe du ventilateur est moulé dans du silumin, et le rotor est fabriqué en aluminium.

Paramètres techniques

Données nominales		
Tension nominale	230	V
Fréquence	50	Hz
Phase(s) [~]	1~	
Puissance installée	166	W
Intensité	0,972	A
Vitesse de rotation	1 438	tr/min
Débit d'air	max 630	m³/h
Condensateur	12,5	µF
Température air en mouvement	max 60	°C
Temp. max. avec variateur	60	°C
Données acoustiques		
Niveau sonore à 3 m (20m² Sabine)	52	dB(A)
Protection/Classification		
Indice de protection, moteur	IP65	
Classe d'isolation	F	
Antidéflagrant	Ex de IIC T4 Gb	
Certificat	Presafe 16ATEX8598X	
Données selon ErP		
Conformité ErP	Not ErP relevant	
Régulations et sondes		
Plage de température, ambiante et conduit	-20 à 60	°C
Dimensions et poids		
Poids	6,7	kg
Autres		
Type de moteur	AC	

Dimensions

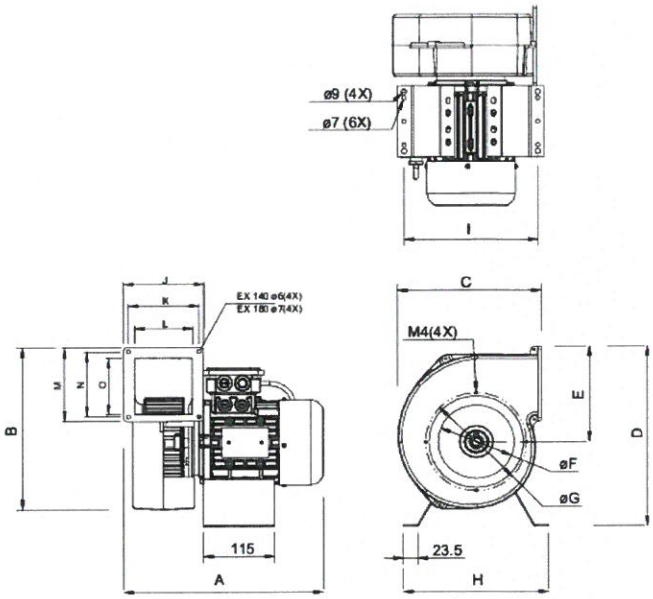

A	B	C	D	E	øF	ø G	H	I	J	K	L	M	N	O
301	262	227	285	154	118	158	231	191.5	130	115	94	120	105	92

Câblage

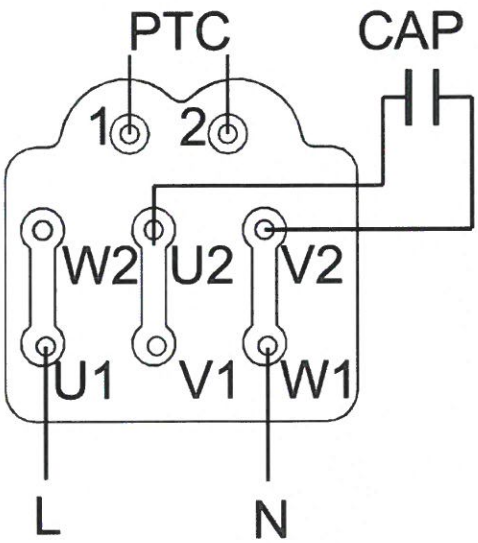

Courbe de performance

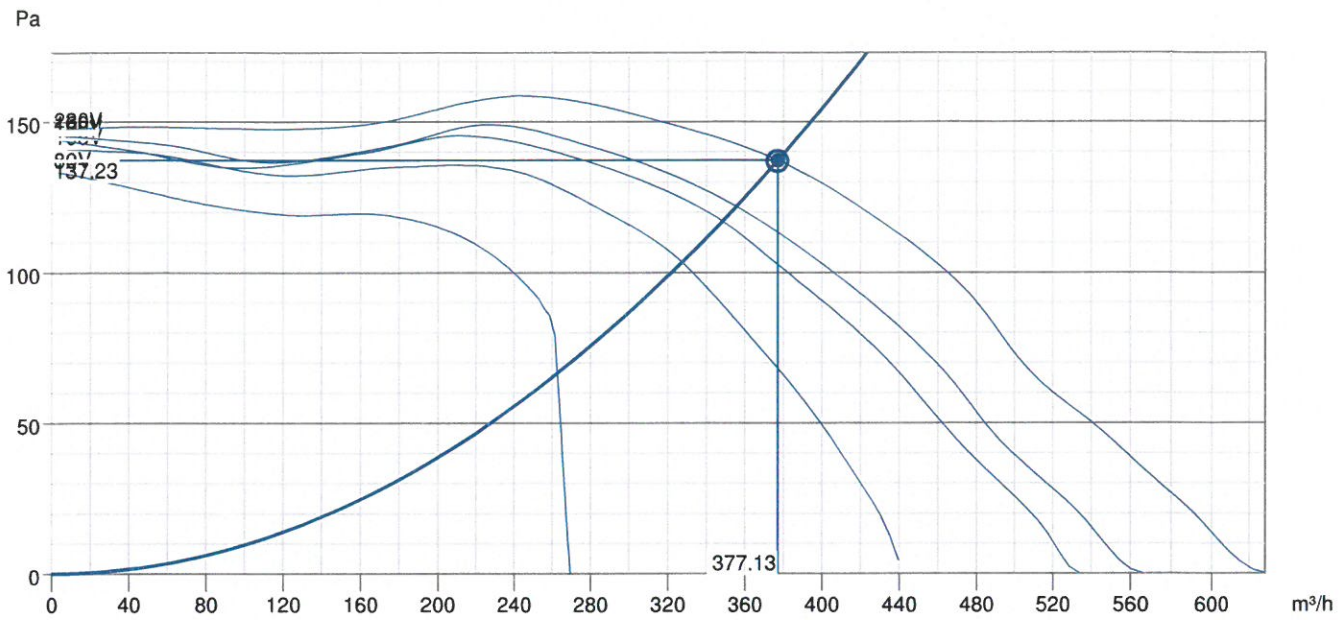

Données hydrauliques	
Débit d'air requis	377 m³/h
Pression statique requis	137 Pa
Débit d'air au point de fonctionnement	377 m³/h
Pression statique au point de fonctionnement	137 Pa
Densité de l'air	1.204 kg/m³
Puissance	133.8 W
Vitesse	1462 rpm
Intensité	0.92 A
SFP	1.277 kW/m³/s
Tension de régulation	230.0 V
Tension d'alimentation	230 V

Niveau de puissance sonore		63	125	250	500	1k	2k	4k	8k	Total
Entrée	dB(A)	44	64	62	57	60	55	50	43	68
Sortie	dB(A)	49	62	54	61	65	56	53	49	69
Rayonné	dB(A)	18	46	41	49	56	51	48	39	59
Niveau de pression acoustique à 3m (20 m² Sabine)	dB(A)	-	-	-	-	-	-	-	-	52
Niveau de pression acoustique à 3m (champ libre)	dB(A)	-	-	-	-	-	-	-	-	38

Accessoires

REU 1,5 Auto-transformateur (5004)
U-EK230E Protection Moteur EX (30199)
Kit montage EX 140A-160 (135703)
RTRE 1,5 Auto-transformateur (5008)
Kit montage EX 140A-125 (135702)

Documents

IMO(CE)_EX 140_180.pdf
Presafe_EU-Type Examination Cert. 16_ATEX_8598_X_Issue2.pdf
Presafe_Production Quality_16 ATEX 8871Q_issue 1.PDF

EX 180A-4 Ventilateur

Numéro d'article: 135279

Variante : 400V 3~ 50Hz

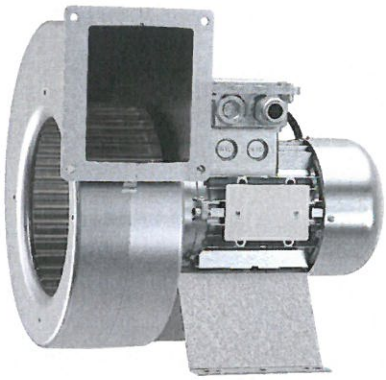

Description

- Ventilateurs anti-explosion ATEX
- Design compact
- Moteur régulable par variation de tension
- Support de fixation intégré
- Classification de certification II 2 G Ex db eb IIC T4 Gb

Le ventilateur EC peut être facilement installé dans toutes les positions grâce à son design compact. Il est alimenté par un moteur EX, spécialement fabriqués et équipés d'un rotor incurvée vers l'avant. L'enveloppe du ventilateur est moulé dans du silumin, et le rotor est fabriqué en aluminium.

Paramètres techniques

Données nominales		
Tension nominale	400	V
Fréquence	50	Hz
Phase(s) [~]	3~	
Puissance installée	227	W
Intensité	0,622	A
Vitesse de rotation	1 403	tr/min
Débit d'air	max 878	m³/h
Température air en mouvement	max 60	°C
Temp. max. avec variateur	60	°C
Données acoustiques		
Niveau sonore à 3 m (20m² Sabine)	50	dB(A)
Protection/Classification		
Indice de protection, moteur	IP65	
Classe d'isolation	F	
Antidéflagrant	Ex de IIC T4 Gb	
Certificat	Presafe 16ATEX8598X	
Données selon ErP		
Conformité ErP	Not ErP relevant	
Régulations et sondes		
Plage de température, ambiante et conduit	-20 à 60	°C
Dimensions et poids		
Poids	6,4	kg
Autres		
Type de moteur	AC	

Dimensions

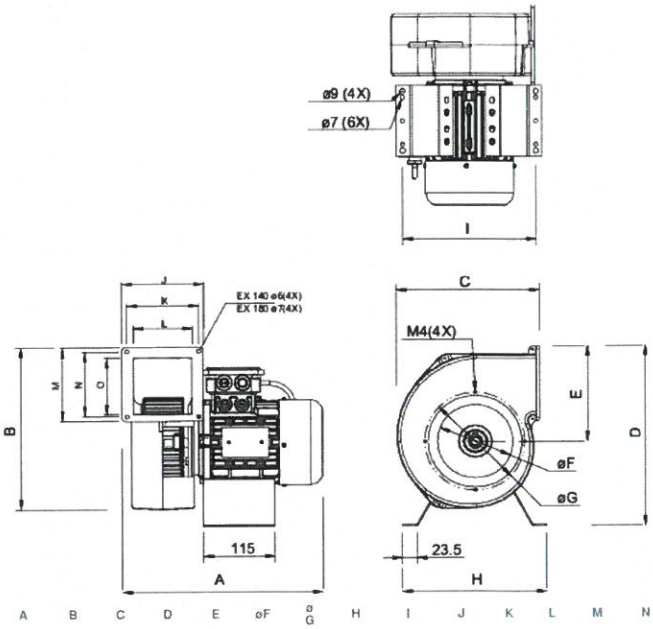

A	B	C	D	E	øF	ø G	H	I	J	K	L	M	N	O
314	294	261	302	171	149	194	211	191.5	125	110	86	140	120	109

Câblage

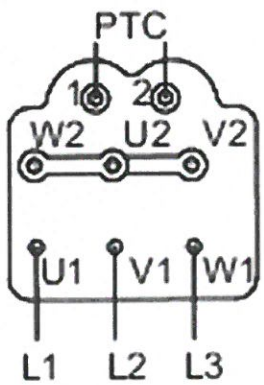

380-440V 3~ (Y)

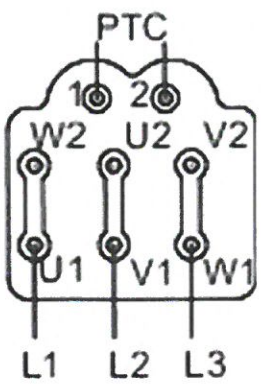

230V 3~ (D)

Courbe de performance

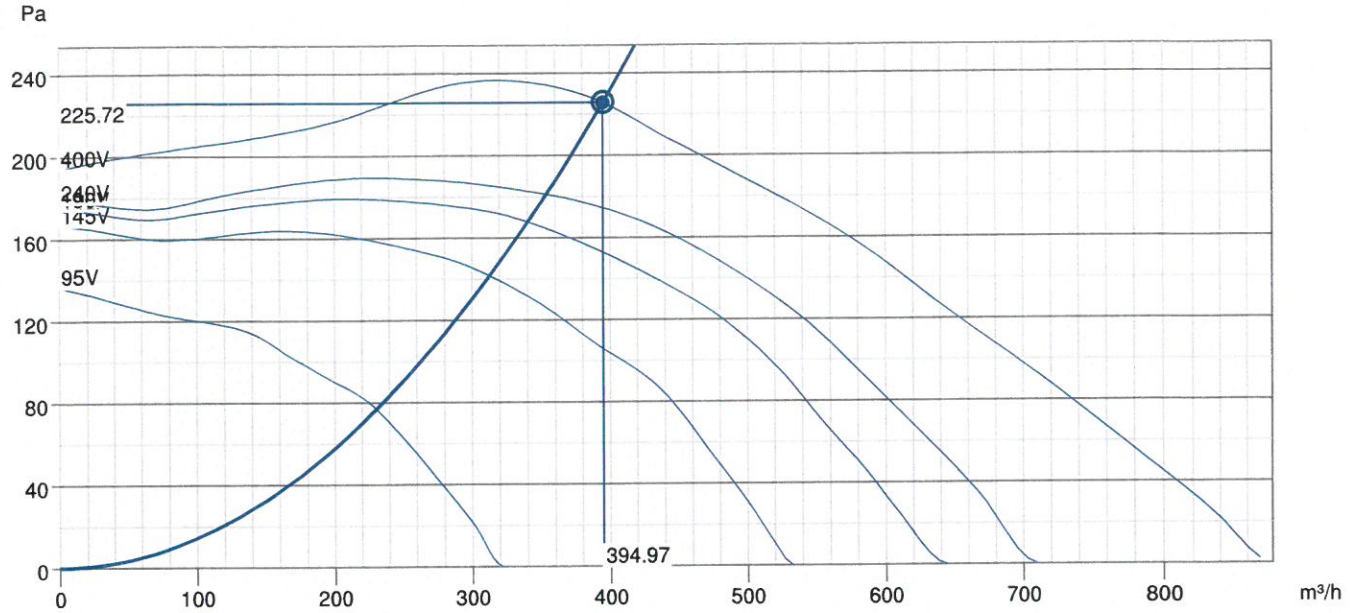

Données hydrauliques	
Débit d'air requis	395 m³/h
Pression statique requis	226 Pa
Débit d'air au point de fonctionnement	395 m³/h
Pression statique au point de fonctionnement	226 Pa
Densité de l'air	1.204 kg/m³
Puissance	132.7 W
Vitesse	1459 rpm
Intensité	0.59 A
SFP	1.210 kW/m³/s
Tension de régulation	400.0 V
Tension d'alimentation	400 V

Niveau de puissance sonore		63	125	250	500	1k	2k	4k	8k	Total
Entrée	dB(A)	49	59	66	62	64	59	54	47	70
Sortie	dB(A)	44	59	66	65	63	58	54	49	70
Rayonné	dB(A)	17	31	40	48	53	53	47	39	57
Niveau de pression acoustique à 3m (20 m² Sabine)	dB(A)	-	-	-	-	-	-	-	-	50
Niveau de pression acoustique à 3m (champ libre)	dB(A)	-	-	-	-	-	-	-	-	36

Accessoires

R-DK4 KT Auto-transformateur (6051)
RTRDU 2 Auto-transformateur (5945)
Kit montage EX 180A-160 (135704)
RTRD 2 Auto-transformateur (5941)
U-EK230E Protection Moteur EX (30199)

Documents

IMO(CE)_EX 140_180.pdf
Presafe_EU-Type Examination Cert. 16_ATEX_8598_X_Issue2.pdf
Presafe_Production Quality_16 ATEX 8871Q_issue 1.PDF

EX 180A-4C Ventilateur

Numéro d'article: 135278

Variante : 230V 1~ 50Hz

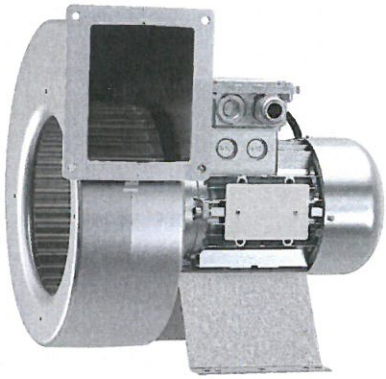

Description

- Ventilateurs anti-explosion ATEX
- Design compact
- Moteur régulable par variation de tension
- Support de fixation intégré
- Classification de certification II 2 G Ex db eb IIC T4 Gb

Le ventilateur EC peut être facilement installé dans toutes les positions grâce à son design compact. Il est alimenté par un moteur EX, spécialement fabriqués et équipés d'un rotor incurvée vers l'avant. L'enveloppe du ventilateur est moulé dans du silumin, et le rotor est fabriqué en aluminium.

Paramètres techniques

Données nominales		
Tension nominale	230	V
Fréquence	50	Hz
Phase(s) [~]	1~	
Puissance installée	223	W
Intensité	1,15	A
Vitesse de rotation	1 397	tr/min
Débit d'air	max 878	m³/h
Condensateur	12	µF
Température air en mouvement	max 60	°C
Temp. max. avec variateur	60	°C
Données acoustiques		
Niveau sonore à 3 m (20m² Sabine)	49	dB(A)
Protection/Classification		
Indice de protection, moteur	IP65	
Classe d'isolation	F	
Antidéflagrant	Presafe 16ATEX8598X	
Certificat	Ex de IIC T4 Gb	
Données selon ErP		
Conformité ErP	Not ErP relevant	
Régulations et sondes		
Plage de température, ambiante et conduit	-20 à 60	°C
Dimensions et poids		
Poids	6,1	kg
Autres		
Type de moteur	AC	

Dimensions

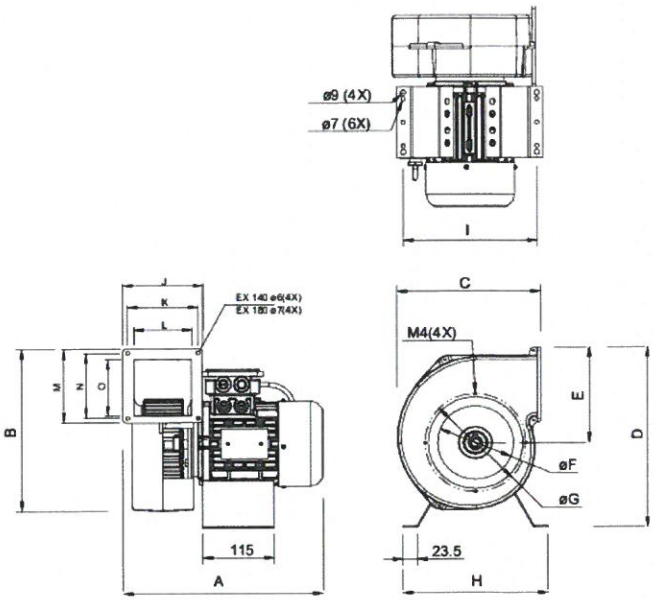

A	B	C	D	E	øF	ø G	H	I	J	K	L	M	N	O
314	294	261	302	171	149	194	211	191.5	125	110	86	140	120	109

Câblage

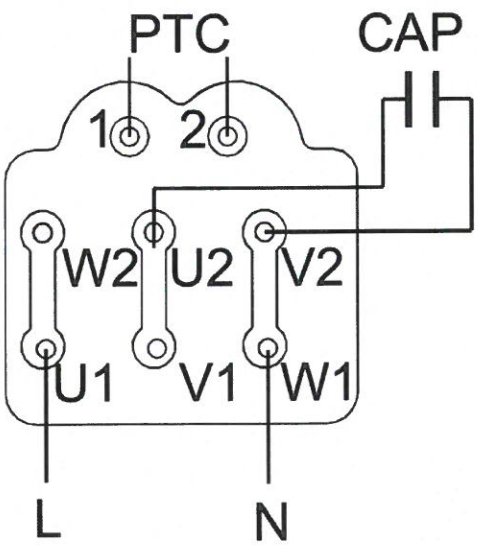

Courbe de performance

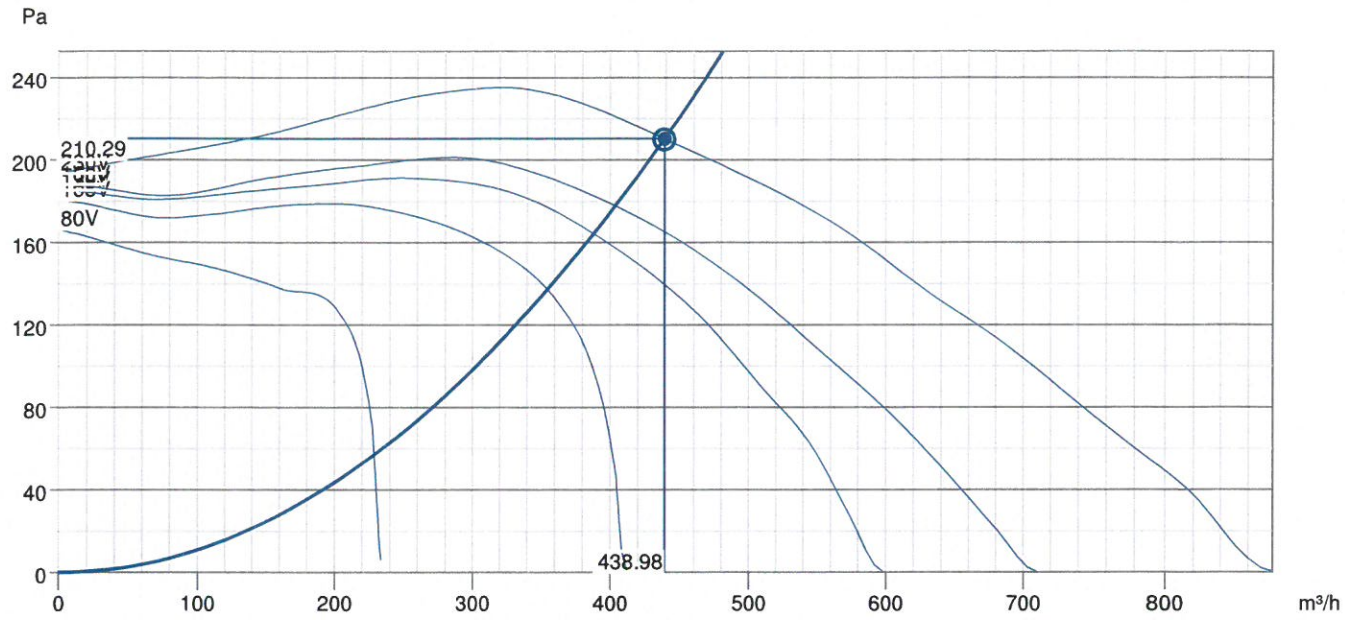

Données hydrauliques	
Débit d'air requis	439 m³/h
Pression statique requis	210 Pa
Débit d'air au point de fonctionnement	439 m³/h
Pression statique au point de fonctionnement	210 Pa
Densité de l'air	1.204 kg/m³
Puissance	146.4 W
Vitesse	1457 rpm
Intensité	0.95 A
SFP	1.201 kW/m³/s
Tension de régulation	230.0 V
Tension d'alimentation	230 V

Niveau de puissance sonore		63	125	250	500	1k	2k	4k	8k	Total
Entrée	dB(A)	50	64	63	59	63	57	54	47	69
Sortie	dB(A)	50	63	62	67	64	57	54	49	71
Rayonné	dB(A)	17	43	36	45	52	51	47	39	56
Niveau de pression acoustique à 3m (20 m² Sabine)	dB(A)	-	-	-	-	-	-	-	-	49
Niveau de pression acoustique à 3m (champ libre)	dB(A)	-	-	-	-	-	-	-	-	35

Accessoires

REU 1,5 Auto-transformateur (5004)
U-EK230E Protection Moteur EX (30199)
RTRE 1,5 Auto-transformateur (5008)
Kit montage EX 180A-160 (135704)

Documents

IMO(CE)_EX 140_180.pdf
Presafe_EU-Type Examination Cert. 16_ATEX_8598_X_Issue2.pdf
Presafe_Production Quality_16 ATEX 8871Q_issue 1.PDF